Клапаны и приводы.

Для любых условий и требований – конечно от фирмы SAUTER.

SAUTER

Creating Sustainable Environments.

Инновации – это наше увлечение, **энергетическая эффективность** – наша ответственность: SAUTER создает технологический стандарт для регулирующих устройств.

Опыт фирмы SAUTER использован в каждой детали, в каждом изделии, в каждом решении.
Фирма SAUTER является опытным производителем и поставщиком энергоэффективных решений для современной автоматизации зданий. Интеллектуальная технология управления, измерения и регулирования является результатом профессионализма, компетентности фирмы SAUTER и наших успехов на протяжении 100 лет исследований, разработок и производства. Изделия фирмы SAUTER определяют общий высокий стандарт от уровня автоматизации до полевого уровня и гарантируют идеальные условия в жизненном пространстве человека, независимо от того, используются ли они отдельно или создают систему.

Высокий уровень гибкости дает оптимальный результат.
Наши компоненты, произведенные в Швейцарии, пользуются большим спросом во всем мире в области отопления, вентиляции и кондиционирования воздуха. Это относится и к монтажным фирмам, и к конечным потребителям, и к производителям. Каждый из них ценит точность регулирования и простоту монтажа наших компонентов. Текущий ассортимент клапанов и приводов фирмы SAUTER со встроенным интеллектом, основанный всего на нескольких базовых типах, соответствует практически всем требованиям к надежным исполнительным приборам с большим сроком службы. Это делает Ваш выбор логичным и простым.

Чтобы упростить Вашу работу: наш каталог изделий.
Высокое качество регулирования гарантировано там, где клапан и привод имеют одинаково высокий уровень технологичности и функциональности: уровень качества фирмы SAUTER. Выберите базовый тип клапана, откройте соответствующую страницу, и определите нужную комбинацию клапан плюс привод, используя точные данные.

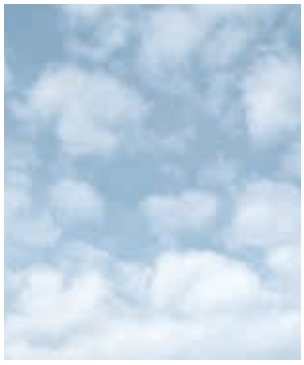

Малогабаритные клапаны
с электротермическими или моторными приводами

04 - 07

Регулирующие балансировочные клапаны
с электротермическими или моторными приводами

08 - 11

Шаровые краны
с электрическими вращающими приводами

12 - 15

Клапаны с наружной резьбой и фланцами
с электрическими линейными приводами

16 - 23

Дроссельные заслонки
с электрическими вращающими приводами

24 - 25

Клапаны-смесители
с электрическими вращающими приводами

26 - 27

Техническое приложение
Спецификация клапана

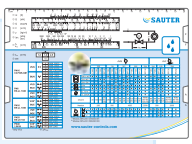

28 - 31

Самая современная технология обеспечивает **высокую точность энергоэффективного регулирования.**

Привод для малогабаритных клапанов с качеством фирмы SAUTER.

SAUTER AXT2 является последовательным продолжением развития нашей технологии термических приводов. Он обеспечивает надежное регулирование с широтно-импульсной модуляцией и является абсолютно надежным приводом, даже для малых имульсов с периодом несколько секунд. В сочетании с клапанами с равнопроцентной характеристикой он может выполнять квази-непрерывное регулирование. Областью его применения является регулирование и управление малогабаритными клапанами и гребенками теплых полов комнатной автоматизации.

Наряду с этим, привод SAUTER AXT2 предлагает автоматическую адаптацию к клапану для 100%-ной плотности, электрическую защиту внутренних механизмов и автоматическую адаптацию к ходу штока. Другое свойство – так называемое, Low-Force-Locking®, позволяющее монтаж за несколько секунд. SAUTER AXT2 обеспечивает высокий уровень совместимости с ранее выпускавшимися или не-Саутеровскими клапанами. Этот привод сочетает интеллект, обеспечивающий гибкость и функциональность, с широким спектром применений благодаря большому ассортименту аксессуаров.

Малогабаритные клапаны из литой латуни VUL/BUL с электротермическими или моторными приводами типа AXT, AXS, AXM

Серия моделей		AXT				AXT				AXT		AXS		AXM		
Тип		211				211				211		215		217		
Исполнение		F110 [1]	F210	F112 [1]	F212	HF110	HF210	HF112	HF212	F110M	F112M	SF122 [1]	SF222 [1]	F200	F202	SF402
Питание	230 V AC	●	●			●	●			●				●		
	24 V AC			●	●			●	●		●	●	●		●	
	24 V DC			●	●			●	●		●				●	●
Управл.сигнал	2-поз.	●	●	●	●	●	●	●	●	●	●			●	●	
	3-поз.													●	●	
	0...10 V											●	●			●
	4...20 мА															●
Движущая сила/N [2]		115	110	115	110	115	110	115	110	115		115	110	120		120
Характеристика комб. кл+пр.	Равнопроцентная															●
	Линейная											●	●	●	●	●
Направление	Нормально	●		●		●		●		●	●	●				
	Нормально открыт макс. 110 N		●		●		●		●				●			
Вспомог. контакты						●	●	●	●							
Ручное управление										●	●					

[1] Исполнение в черном цвете также возможно

[2] Движущая сила макс. 125N для AXT211/AXS215 и размера закрытия 13.5мм

Малогабаритные клапаны из литой латуни PN16 с равнопроцентной характеристикой

	Тип	ДУ	Соединение	Kvs (м3/ч)	Δp_{max} (бар)				
проходной 2 °C...120 °C	VUL 010 F340	10	G ½B	0,16	4	4	4	4	4
	VUL 010 F330	10	G ½B	0,4	4	4	4	4	4
	VUL 010 F320	10	G ½B	0,63	4	4	4	4	4
	VUL 010 F310	10	G ½B	1	4	4	4	4	3,8
	VUL 010 F300	10	G ½B	1,6	4	4	4	4	3,8
	VUL 015 F310	15	G ¾B	2,5	1,1	1,1	1,1	1,1	1,1
	VUL 015 F300	15	G ¾B	3,5	1,1	1,1	1,1	1,1	1,1
	VUL 020 F300	20	G 1B	4,5	1,1	1,1	1,1	1,1	1,1
3-ход. 2 °C...120 °C	BUL 010 F330	10	G ½B	0,4	1,7	1,7	1,7	1,7	1,7
	BUL 010 F320	10	G ½B	0,63	1,7	1,7	1,7	1,7	1,7
	BUL 010 F310	10	G ½B	1,0	1,7	1,7	1,7	1,7	1,7
	BUL 010 F300	10	G ½B	1,6	1,7	1,7	1,7	1,7	1,7
	BUL 015 F310	15	G ¾B	2,5	1,4	1,4	1,4	1,4	1,4
	BUL 015 F300	15	G ¾B	4	1,2	1,2	1,2	1,2	1,2
	BUL 020 F300	20	G 1B	5	1	1	1	1	1
С Т-байпассом 2 °C...120 °C	BUL 010 F430	10	G ½B	0,4	1,7	1,7	1,7	1,7	1,7
	BUL 010 F420	10	G ½B	0,63	1,7	1,7	1,7	1,7	1,7
	BUL 010 F410	10	G ½B	1	1,7	1,7	1,7	1,7	1,7
	BUL 010 F400	10	G ½B	1,6	1,7	1,7	1,7	1,7	1,7
	BUL 015 F410	15	G ¾B	2,5	1,4	1,4	1,4	1,4	1,4
	BUL 015 F400	15	G ¾B	4	1,2	1,2	1,2	1,2	1,2
	BUL 020 F400	20	G 1B	5	1	1	1	1	1

Данные значения указаны при использовании клапана как смесительного (против давления). Значения для использования клапана как распределительного (по давлению), другие параметры и технические данные можно найти в полном каталоге (PDS).

Малогабаритные клапаны из литой латуни VUT с электротермическими или моторными приводами типа AXT, AXS, AXM

Серия моделей		AXT				AXT				AXT		AXS		AXM		
Тип		211				211				211		215		217		
Исполнение		F110 [1]	F210	F112 [1]	F212	HF110	HF210	HF112	HF212	F110M	F112M	SF122 [1]	SF222 [1]	F200	F202	SF402
Питание	230 V AC	●	●			●	●			●				●		
	24 V AC			●	●			●	●		●	●	●		●	
	24 V DC			●	●			●	●		●				●	●
Управл.сигнал	2-поз.	●	●	●	●	●	●	●	●	●	●			●	●	
	3-поз.													●	●	
	0...10 V											●	●			●
	4...20 мА															●
Движущая сила/N [2]		115	110	115	110	115	110	115	110	115		115	110	120	120	120
Характеристика комб. кл+пр.	Равнопроцентная															●
	Линейная											●	●	●	●	●
Направление	Нормально	●		●		●		●		●	●	●				
	Нормально открыт макс. 110 N		●		●		●		●				●			
Вспомог. контакты						●	●	●	●							
Ручное управление										●	●					

[1] Модель можно получить также в черном цвете

[2] Движущая сила макс. 125N для AXT211/AXS215 и размера закрытия 13.5 мм

2-ход. малогабаритные клапаны из литой латуни PN16 с линейной характеристикой

	Тип	ДУ	Соединение	Kvs (м3/ч)	Δp_{max} (бар)				
2-ход. 2 °C...120 °C	VUT010F220	10	G ½B	0.2...0.63	2,5	2,5	2,5	2,5	2,5
	VUT010F210	10	G ½B	0.2...1	2,5	2,5	2,5	2,5	2,5
	VUT010F200	15	G ½B	0.2...1.6	2,5	2,5	2,5	2,5	2,5
	VUT015F210	15	G ¾B	0.3...2.5	1,8	1,8	1,8	1,8	1,8
	VUT015F200	15	G ¾B	1...3.5	1,8	1,8	1,8	1,8	1,8
	VUT020F200	20	G 1B	1...4.5	1	1	1	1	1

Важные аксессуары для малогабаритных клапанов

Грязевик из пушечного металла, PN16, –10…150 °C

Тип	ДУ	Описание
0560332 015	15	ISO 228/1 - G ½, ширина петли 0.5 мм
0560332 020	20	ISO 228/1 - G ¾, ширина петли 0.8 мм

Аксессуары для малогабаритных клапанов VUT, VUL и BUL

Тип	ДУ	Описание
0378133 010	10	1 нарезная муфта, R ⅜, плоская прокладка, ДУ 10, с гайкой-колпачком и пл. прокладкой
0378133 015	15	1 нарезная муфта, R s, плоская прокладка, ДУ 15, с гайкой-колпачком и пл. прокладкой
0378133 020	20	1 нарезная муфта, R s, плоская прокладка, ДУ 20, с гайкой-колпачком и пл. прокладкой
0378134 010	10	1 сварочный патрубок, Ø 12 mm, плоская прокладка, ДУ 10, с гайкой-колпачком и пл. прокладкой
0378134 015	15	1 сварочный патрубок, Ø 15 mm, плоская прокладка, ДУ 15, с гайкой-колпачком и пл. прокладкой
0378134 020	20	1 сварочный патрубок, Ø 22 mm, плоская прокладка, ДУ 20, с гайкой-колпачком и пл. прокладкой
0378135 010	10	1 кольцо-зажима - нарезная муфта для трубы Ø 15 мм, ДУ 10
0378145 015	15	1 кольцо-зажима - нарезная муфта для трубы Ø 15 мм, ДУ 15, плоская прокладка, s B
0378145 020	20	1 кольцо-зажима - нарезная муфта для трубы Ø 22 мм, ДУ 20, плоская прокладка, 1 B

Аксессуары для приводов AXT211

Тип	Описание
0550240 001	Защита от демонтажа для AXT/AXS211 (предотвращает несанкц. демонтаж разъема и привода)
0550602 021	Разъем с кабелем, белый, 2 m, ПВХ H03VV, Ø 0.50 × 2
0550602 052	Разъем с кабелем, белый, 5 m, ПВХ H05VV, Ø 0.75 × 2
0550602 102	Разъем с кабелем, белый, 10 m, ПВХ H05VV, Ø 0,75 × 2
0550602 152	Разъем с кабелем, белый, 15 m, ПВХ H05VV, Ø 0,75 × 2
0550602 021B	Разъем с кабелем, черный, 2 m, ПВХ H03VV, Ø 0,50 × 2
0550602 052B	Разъем с кабелем, черный, 5 m, ПВХ H05VV, Ø 0,75 × 2
0550602 102B	Разъем с кабелем, черный, 10 m, ПВХ H05VV, Ø 0,75 × 2
0550602 013	Разъем с кабелем, без галогена, белый, 1 m, Hal F H05Z1Z1, Ø 0,50 × 2
0550602 023	Разъем с кабелем, без галогена, белый, 2 m, Hal F H05Z1Z1, Ø 0,75 × 2
0550602 053	Разъем с кабелем, без галогена, белый, 5 m, Hal F H05Z1Z1, Ø 0,75 × 2
0550602 103	Разъем с кабелем, без галогена, белый, 10 m, Hal F H05Z1Z1, Ø 0,75 × 2
0550120 022	Белый разъем с LED, 24V, синий цвет, кабель 2 m, ПВХ H03VV, Ø 0,5 × 2
0550120 052	Белый разъем с LED, 24V, синий цвет, кабель 5 m, ПВХ H03VV, Ø 0,75 × 2

Аксессуары для приводов AXS215

Тип	Описание
0550240 001	Защита от демонтажа для AXT/AXS2 (предотвращает несанкц. демонтаж разъема и привода)
0550423 121	Аналоговое управление NC, кабель, белый, 2 m, ПВХ H03, Ø 0,22 × 3
0550423 221	Аналоговое управление NO, кабель, белый, 2 m, ПВХ H03, Ø 0,22 × 3
0550423 151	Аналоговое управление NC, кабель, белый, 5 m, ПВХ H03, Ø 0,22 × 3
0550423 251	Аналоговое управление NO, кабель, белый, 5 m, ПВХ H03, Ø 0,22 × 3
0550423 121B	Аналоговое управление NC, кабель, черный, 2 m, ПВХ H03, Ø 0,22 × 3
0550423 221B	Аналоговое управление NO, кабель, черный, 2 m, ПВХ H03, Ø 0,22 × 3
0550423 151B	Аналоговое управление NC, кабель, черный, 5 m, ПВХ H03, Ø 0,22 × 3
0550423 123	Аналоговое управление NC, кабель, без галогена, белый, 2 m, ПВХ H03, Ø 0,22 × 3
0550423 153	Аналоговое управление NC, кабель, без галогена, белый, 5 m, ПВХ H03, Ø 0,22 × 3

Аксессуары для приводов AXM217

Тип	Описание
0550603 001	Кабель 24 V, ПВХ, вставляемый, 3 м
0550603 002	Кабель 24 V, ПВХ, вставляемый, 7 м
0550603 003	Кабель 230 V, ПВХ, вставляемый, 3 м
0550603 004	Кабель 230 V, ПВХ, вставляемый, 7 м
0550603 005	Кабель: 24 V, без галогена, вставляемый, 3 м
0550603 006	Кабель: 24 V, без галогена, ПВХ, вставляемый, 7 м
0550603 007	Кабель: 230 V, без галогена, ПВХ, вставляемый, 3 м
0550603 008	Кабель: 230 V, без галогена, ПВХ, вставляемый, 7 м

Аксессуары для приводов AXM217S

Тип	Описание
0550603 009	Кабель 24 V, ПВХ, вставляемый, 3 м
0550603 010	Кабель 24 V, ПВХ, вставляемый, 7 м
0550603 011	Кабель: 24 V, без галогена, вставляемый, 3 м
0550603 012	Кабель: 24 V, без галогена, вставляемый, 7 м

SAUTER Valveco **на практике.**

Компенсировать колебания давления. Обеспечить гидравлическую балансировку.

Если задача заключается в поддержании гидавлической балансировки установки, то новые клапаны SAUTER Valveco просто необходимы. Эти регулирующие клапаны по-настоящему универсальны, так как они объединяют три функции в одной компактной установке. Не важно требуется ли просто органичить или держать постоянным установленный поток. Клапан SAUTER Valveco устойчиво и надежно выдерживает колебания давления, обеспечивая переменное сопротивление для гидравлически сбалансированных условий в вашей системе. Вместе с электротермическими приводами AXT211 и AXS 215S, SAUTER Valveco является ориентированным на будущее изделием для многочисленных применений в области нагрева и охлаждения.

Благодаря конструкции 3-в-1, Вы уменьшите количество всех клапанов и тем самым расходы по их установлению и обслуживанию. Автоматическая гидравлическая балансировка освободит Вас от ручной калибровки. Для простой проверки и установления оптимального перепада давления на месте можно использовать SAUTER Valveco compact с измерительными штуцерами. При этом нет отрицального влияния на существующую систему.

Наш мультифункциональный клапан обеспечивает точную регулировку температуры и точную регулирующую характеристику. Этим надежно предотвращается лишняя поставка энергии и увеличивается энергоэффективность Вашей системы.

SAUTER Valveco/Valveco compact
Регулирующий балансировочный клапан VCL/VDL с электротермическими или моторными приводами типа AXT, AXS, AXM

Серия моделей		AXT		AXT		AXT		AXS	AXM		
Тип		211		211		211		215	217		
Исполнение		F110 [1]	F112 [1]	HF110	HF112	F110M	F112M	SF122 [1]	F200	F202	SF402
Питание	230 V AC	●		●		●			●		
	24 V AC		●	●			●	●		●	
	24 V DC		●	●			●			●	●
Управл.сигнал	2-поз	●	●	●		●	●		●	●	
	3-поз								●	●	
	0...10 V							●			●
	4...20 mA										●
Движущая сила/N [2]		115	115	115	115	115	115	115	120		120
Характеристика комб. кл+пр	Равнопроцентная										●
	Линейная							●	●	●	●
Направление	Нормально	●	●	●	●	●	●	●			
	Нормально открыт макс. 110 N										
Вспомог. контакты				●	●						
Ручное управление						●	●				

[1] Модель можно получить также в черном цвете

[2] Движущая сила макс. 125N для AXT211/AXS215 и размера закрытия 13.5 мм

Динамический регулирующий клапан из DZR-латуни PN25 с линейной характеристикой

	Тип	ДУ	Соединение	Диапазон (л/ч)	Δp мин	Δp макс [бар]				
2-ход. 0 °C...120 °C	VDL010F210	10	G ½B	30...200	0,14	4	4	4	4	4
	VDL010F200	10	G ½B	65...370	0,14	4	4	4	4	4
	VDL015F220	15	G ¾B	30...200	0,14	4	4	4	4	4
	VDL015F210	15	G ¾B	65...370	0,14	4	4	4	4	4
	VDL015F200	15	G ¾B	100...575	0,14	4	4	4	4	4
	VDL020F220	20	G 1B	100...575	0,14	4	4	4	4	4
	VDL020F210	20	G 1B	160...990	0,15	4	4	4	4	4
	VDL020F200	20	G 1B	220...1330	0,15	4	4	4	4	4
	VDL010F211	10	G ½B	30...200	0,14	4	4	4	4	4
	VDL010F201	10	G ½B	65...370	0,14	4	4	4	4	4
	VDL015F221	15	G ¾B	30...200	0,14	4	4	4	4	4
	VDL015F211	15	G ¾B	65...370	0,14	4	4	4	4	4
	VDL015F201	15	G ¾B	100...575	0,14	4	4	4	4	4
	VDL020F221	20	G 1B	100...575	0,14	4	4	4	4	4
	VDL020F211	20	G 1B	160...990	0,15	4	4	4	4	4
	VDL020F201	20	G 1B	220...1330	0,15	4	4	4	4	4

Динамический регулирующий клапан из DZR-латуни PN16 с линейной характеристикой

	Тип	ДУ	Соединение	Диапазон (л/ч)	Δp мин	Δp макс [бар]				
2-ход 0 °C...120 °C	VCL010F210	10	G ½B	30...210	0,2	4	4	4	4	4
	VCL010F200	10	G ½B	90...450	0,2	4	4	4	4	4
	VCL015F220	15	G ¾B	30...210	0,2	4	4	4	4	4
	VCL015F210	15	G ¾B	90...450	0,2	4	4	4	4	4
	VCL015F200	15	G ¾B	150...1050	0,2	4	4	4	4	4
	VCL020F210	20	G 1B	150...1050	0,2	4	4	4	4	4
	VCL020F200	20	G 1B	180...1300	0,15	4	4	4	4	4
	VCL025F200	25	G 1¼B	300...2000	0,15	4	4	4	4	4
	VCL032F200	32	G 1¾B	600...3600	0,15	4	4	4	4	4

Данные значения указаны при использовании клапана как смесительного (против давления). Значения для использования клапана как распределительного (по давлению), другие параметры и технические данные можно найти в полном каталоге (PDS).

SAUTER Valveco
Регулирующий балансировочный клапан VCL с электрическими приводами

Серия моделей		AVM	
Тип		115	
Исполнение		F901	SF901
Питание	230 V AC	●	
	24 V AC		●
	24 V DC		●
Управл.сигнал	2-поз.	●	●
	3-поз.	●	●
	0...10 V		●
	4...20 mA		
Время хода [сек]		160	80 160
Движущая сила [N]		500	500
Характеристика	Равнопроцентная		●
Комбинация	Линейная	●	●

Динамический регулирующий клапан из DZR-латуни PN16 с линейной характеристикой

	Тип	ДУ	Соединение	Диапазон (л/ч)	Δp мин [бар]	Δp макс [бар]
проходной -10 °C...120 °C	VCL040F200	40	G 2¼B	1500…7500	0,2	4
	VCL050F200	50	G 2¾B	2500…10000	0,2	4

Важные аксессуары для Valveco/Valveco compact

Грязевик из пушечного металла, PN16, –10…150 °C

Тип	ДУ	Описание
0560332 015	15	ISO 228/1 - G ½, ширина петли 0.5 mm
0560332 020	20	ISO 228/1 - G ¾, ширина петли 0.8 mm
0560332 025	25	ISO 228/1 - G 1, ширина петли 0.8 mm
0560332 032	32	ISO 228/1 – G 1¼, ширина петли 0.8 mm
0560332 040	40	ISO 228/1 – G 1½, ширина петли 0.8 mm
0560332 050	50	ISO 228/1 – G 2, ширина петли 0.8 mm

Аксессуары для Valveco и Valveco compact

Тип	ДУ	Описание
0378133 010	10	1 нарезная муфта, R ⅜, плоская прокладка, ДУ 10, с гайкой-колпачком и пл. прокладкой
0378133 015	15	1 нарезная муфта, R ½, плоская прокладка, ДУ 15, с гайкой-колпачком и пл. прокладкой
0378133 020	20	1 нарезная муфта, R ¾, плоская прокладка, ДУ 20, с гайкой-колпачком и пл. прокладкой
0378133 025	25	1 нарезная муфта, R 1, плоская прокладка, ДУ 25, с гайкой-колпачком и пл. прокладкой
0378133 032	32	1 нарезная муфта, R 1¼, плоская прокладка, ДУ 20, с гайкой-колпачком и пл. прокладкой
0378134 010	10	1 сварочный патрубок, Ø 12 mm, плоская прокладка, ДУ 10, с гайкой-колпачком и пл. прокладкой
0378134 015	15	1 сварочный патрубок, Ø 15 mm, плоская прокладка, ДУ 15, с гайкой-колпачком и пл. прокладкой
0378134 020	20	1 сварочный патрубок, Ø 22 mm, плоская прокладка, ДУ 20, с гайкой-колпачком и пл. прокладкой
0378134 025	25	1 сварочный патрубок, Ø 28 mm, плоская прокладка, ДУ 25, с гайкой-колпачком и пл. прокладкой
0378134 032	32	1 сварочный патрубок, Ø 35 mm, плоская прокладка, ДУ 32, с гайкой-колпачком и пл. прокладкой
0361951 040	40	1 резьбовое соединение для наружной резьбы с плоским уплотнением ДУ 40
0361951 050	50	1 резьбовое соединение для наружной резьбы с плоским уплотнением ДУ 50

Аксессуары для приводов AXT211

Тип	Описание
0550240 001	Защита от демонтажа для AXT/AXS2 ((предотвращает несанкц. демонтаж разъема и привода)
0550602 021	Разъем с кабелем, белый, 2 m, ПВХ H03VV, Ø 0.50 × 2
0550602 052	Разъем с кабелем, белый, 5 m, ПВХ H05VV, Ø 0.75 × 2
0550602 102	Разъем с кабелем, белый, 10 m, ПВХ H05VV, Ø 0.75 × 2
0550602 152	Разъем с кабелем, белый, 15 m, ПВХ H05VV, Ø 0.75 × 2
0550602 021B	Разъем с кабелем, черный, 2 m, ПВХ H03VV, Ø 0.50 × 2
0550602 052B	Разъем с кабелем, черный, 5 m, ПВХ H05VV, Ø 0.75 × 2
0550602 102B	Разъем с кабелем, черный, 10 m, ПВХ H05VV, Ø 0.75 × 2
0550602 013	Разъем с кабелем, без галогена, белый, 1 m, Hal F H05Z1Z1, Ø 0.50 × 2
0550602 023	Разъем с кабелем, без галогена, белый, 2 m, Hal F H05Z1Z1, Ø 0.75 × 2
0550602 053	Разъем с кабелем, без галогена, белый, 5 m, Hal F H05Z1Z1, Ø 0.75 × 2
0550602 103	Разъем с кабелем, без галогена, белый, 10 m, Hal F H05Z1Z1, Ø 0.75 × 2
0550120 022	Белый разъем с ЛЭД, 24V, синий цвет, кабель 2 m, ПВХ H03VV, Ø 0.5 × 2
0550120 052	Белый разъем с ЛЭД, 24V, синий цвет, кабель 5 m, ПВХ H03VV, Ø 0.75 × 2

Аксессуары для приводов AXS215S

Тип	Описание
0550240 001	Защита от демонтажа для AXT/AXS2 ((предотвращает несанкц. демонтаж разъема и привода)
0550423 121	Аналоговое управление NC, кабель, белый, 2 m, ПВХ H03, Ø 0.22 × 3
0550423 221	Аналоговое управление NO, кабель, белый, 2 m, ПВХ H03, Ø 0.22 × 3
0550423 151	Аналоговое управление NC, кабель, белый, 5 m, ПВХ H03, Ø 0.22 × 3
0550423 251	Аналоговое управление NO, кабель, белый, 5 m, ПВХ H03, Ø 0.22 × 3
0550423 121B	Аналоговое управление NC, кабель, черный, 2 m, ПВХ H03, Ø 0.22 × 3
0550423 221B	Аналоговое управление NO, кабель, черный, 2 m, ПВХ H03, Ø 0.22 × 3
0550423 151B	Аналоговое управление NC, кабель, черный, 5 m, ПВХ H03, Ø 0.22 × 3
0550423 123	Аналоговое управление NC, кабель, без галогена, белый, 2 m, ПВХ H03, Ø 0.22 × 3
0550423 153	Аналоговое управление NC, кабель, без галогена, белый, 5 m, ПВХ H03, Ø 0.22 × 3

Аксессуары для приводов AXM217

Тип	Описание
0550603 001	Кабель 24 V, ПВХ, вставляемый, 3 м
0550603 002	Кабель 24 V, ПВХ, вставляемый, 7 м
0550603 003	Кабель 230 V, ПВХ, вставляемый, 3 м
0550603 004	Кабель 230 V, ПВХ, вставляемый, 7 м
0550603 005	Кабель: 24 V, без галогена, вставляемый, 3 м
0550603 006	Кабель: 24 V, без галогена, ПВХ, вставляемый, 7 м
0550603 007	Кабель: 230 V, без галогена, ПВХ, вставляемый, 3 м
0550603 008	Кабель: 230 V, без галогена, ПВХ, вставляемый, 7 м

Аксессуары для приводов AXM217S

Тип	Описание
0550603 009	Кабель 24 V, ПВХ, вставляемый, 3 м
0550603 010	Кабель 24 V, ПВХ, вставляемый, 7 м
0550603 011	Кабель: 24 V, без галогена, вставляемый, 3 м
0550603 012	Кабель: 24 V, без галогена, вставляемый, 7 м

Точность регулирования и высокий поток: **2-х и 3-х ходовые шаровые краны** от фирмы SAUTER.

Усовершенствование надежного и проверенного принципа.

Корпус шаровых кранов SAUTER изготавливается из высококачественной DZR-латуни, что позволяет использовать их для широкого спектра применений. Благодаря физическим свойствам не удаляющего цинка, покрытого хромом латунного шара с полированной поверхностью, обеспечивается высокая точность регулирования и гибкая модульная концепция.

Универсальность и функциональность для многих областей применения:

- Комбинация с или без пружинного возврата
- Простой монтаж без инструментов
- Установите привод на шаровой кран, поверните запорное кольцо до конца - и все готово!
- Время хода и характеристику клапана можно менять
- Распознавание 2-позиционного, 3-позиционного или аналогового привода
- Возможна функция защиты от блокировки
- Приводы с пружинным возвратом можно монтировать как 'нормально закрыт' или как 'нормально открыт'

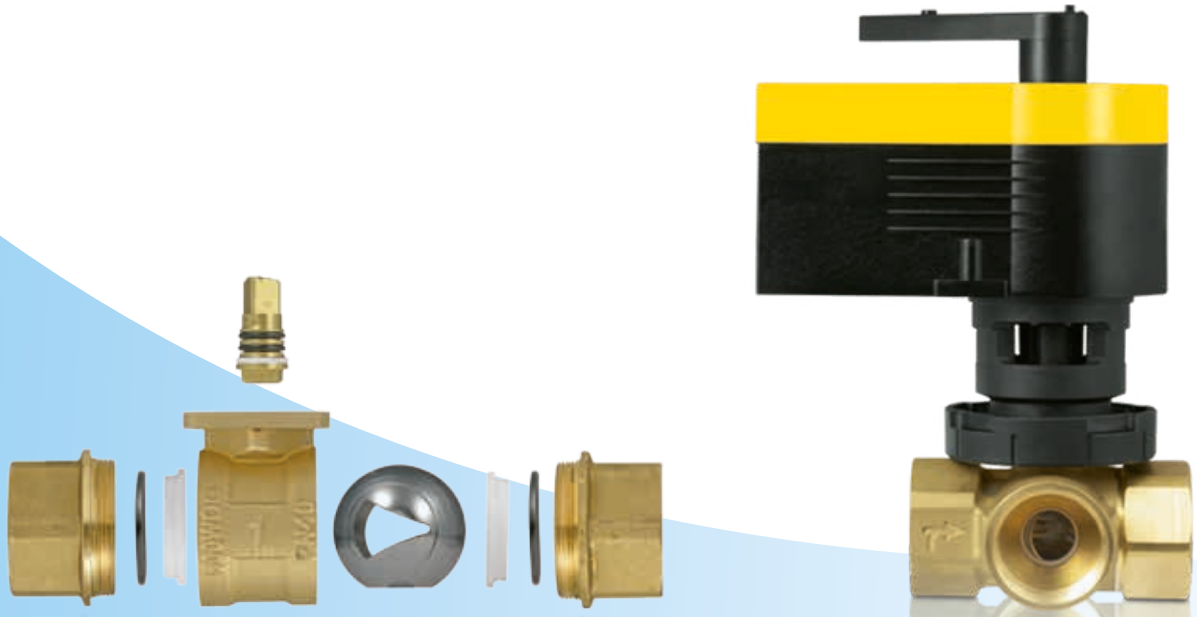

Шаровой кран из DZR-латуни типа VKR/BKR с электрическими вращающими приводами

Серия моделей		АКМ				АКМ				АКF			
Тип		105				115				112		113	
Исполнение		F100	F120	F122	SF132	F120	F122	SF132	SF152	F120	F122	F122	SF122
Питание	230 V AC	●	●			●				●			
	24 V AC			●	●		●	●	●		●	●	●
	24 V DC				●			●	●		●	●	●
Управл.сигнал	2-поз.	●	●	●	●	●	●	●	●	●	●		
	3-поз.	●	●	●	●	●	●	●	●			●	
	0...10 V				●			●	●				●
Время хода [сек]		30	120	120	35 60 120	120	120	35 60 120	6	90	90	90	90
Время возврата [сек]										15	15	15	15
Характеристика	Равнопроцентная	●	●	●	●	●	●	●	●	●	●	●	●
Комбинация	Линейная				●			●	●				
Пружинный возврат	Без питания клапан закрывается									●	●	●	●
	Без питания клапан открывается									●	●	●	●

Шаровой кран с внутр. резьбой ISO из DZR-латуни PN40 и равнопроцентной характеристикой

	Тип	ДУ	Соединение	Kvs (м3/ч)	Δp макс [бар]		
2-ход. шаровой кран -10 °C...130 °C	VKR015F350-FF	15	Rp ½	1	1,8	3,5	3,5
	VKR015F340-FF	15	Rp ½	1,6	1,8	3,5	3,5
	VKR015F330-FF	15	Rp ½	2,5	1,8	3,5	3,5
	VKR015F320-FF	15	Rp ½	4	1,8	3,5	3,5
	VKR015F310-FF	15	Rp ½	6,3	1,8	3,5	3,5
	VKR015F300-FF	15	Rp ½	10	1,8	3,5	3,5
	VKR020F320-FF	20	Rp ¾	4	1,8	3,5	3,5
	VKR020F310-FF	20	Rp ¾	6,3	1,8	3,5	3,5
	VKR020F300-FF	20	Rp ¾	10	1,8	3,5	3,5
	VKR025F320-FF	25	Rp 1	6,3	1,8	3,5	3,5
	VKR025F310-FF	25	Rp 1	10	1,8	3,5	3,5
	VKR025F300-FF	25	Rp 1	16	1,8	3,5	3,5
	VKR032F320-FF	32	Rp 1¼	10	1,2	2,4	2,4
	VKR032F310-FF	32	Rp 1¼	16	1,2	2,4	2,4
	VKR032F300-FF	32	Rp 1¼	25	1,2	2,4	2,4
	VKR040F320-FF	40	Rp 1½	16	1,2	2,4	2,4
	VKR040F310-FF	40	Rp 1½	25	1,2	2,4	2,4
	VKR040F300-FF	40	Rp 1½	40	1,2	2,4	2,4
	VKR050F320-FF	50	Rp 2	25	1,2	2,4	2,4
	VKR050F310-FF	50	Rp 2	40	1,2	2,4	2,4
	VKR050F300-FF	50	Rp 2	63	1,2	2,4	2,4
3-ход. шаровой кран -10 °C...130 °C	BKR015F340-FF	15	Rp ½	1,6	1,8	2	2
	BKR015F330-FF	15	Rp ½	2,5	1,8	2	2
	BKR015F320-FF	15	Rp ½	4	1,8	2	2
	BKR015F310-FF	15	Rp ½	6,3	1,2	2	2
	BKR020F320-FF	20	Rp ¾	4	1,8	2	2
	BKR020F310-FF	20	Rp ¾	6,3	1,8	2	2
	BKR025F310-FF	25	Rp 1	10	1,8	2	2
	BKR032F310-FF	32	Rp 1¼	16	1,2	2	2
	BKR040F310-FF	40	Rp 1½	25	1,2	2	2
	BKR050F310-FF	50	Rp 2	40	1,2	2	2

Данные значения указаны при использовании клапана как смесительного (против давления). Значения для использования клапана как распределительного (по давлению), другие параметры и технические данные можно найти в полном каталоге (PDS).

Закрывающий / переключающий шаровый кран из DZR-латуни с электрическими вращающими приводами

Серия моделей		AKM				AKM				AKF			
Тип		105				115				112		113	
Исполнение		F100	F120	F122	SF132	F120	F122	SF132	SF152	F120	F122	F122	SF122
Питание	230 V AC	●	●			●				●			
	24 V AC			●	●		●	●	●		●	●	●
	24 V DC				●			●	●		●	●	●
Управл.сигнал	2-поз.	●	●	●	●	●	●	●	●	●	●		
	3-поз.	●	●	●	●	●	●	●	●			●	
	0...10 V				●			●	●				●
Время хода [сек]		30	120	120	35 60 120	120	120	35 60 120	6	90	90	90	90
Время возврата [сек]										15	15	15	15
Пружинный возврат	Без питания клапан закрывается									●	●	●	●
	Без питания клапан открывается									●	●	●	●

Закрывающий/переключающий шаровый кран с внутр. резьбой ISO из DZR литой латуни Ру40

	Тип	ДУ	Соединение	Kvs (м3/ч)	Δp макс [бар]		
Закрывающий шаровый -10 °C...130 °C	VKAI015F300	15	Rp ½	15	1,8	3,5	3,5
	VKAI020F300	20	Rp ¾	22	1,8	3,5	3,5
	VKAI025F300	25	Rp 1	22	1,8	3,5	3,5
	VKAI032F300	32	Rp 1¼	35	1,2	2,4	2,4
	VKAI040F300	40	Rp 1½	68	1,2	2,4	2,4
	VKAI050F300	50	Rp 2	96	1,2	2,4	2,4
Переключающий шаровый кран 3-ход. типа L -10 °C...130 °C	BKLI015F300	15	Rp ½	5	1,8	2	2
	BKLI020F300	20	Rp ¾	9	1,8	2	2
	BKLI025F300	25	Rp 1	9	1,8	2	2
	BKLI032F300	32	Rp 1¼	13	1,2	2	2
	BKLI040F300	40	Rp 1½	25	1,2	2	2
	BKLI050F300	50	Rp 2	37	1,2	2	2
Переключающий шаровый кран 3-ход. типа T -10 °C...130 °C	BKTI015F300	15	Rp ½	12	1,8	2	2
	BKTI020F300	20	Rp ¾	16	1,8	2	2
	BKTI025F300	25	Rp 1	16	1,8	2	2
	BKTI032F300	32	Rp 1¼	25	1,2	2	2
	BKTI040F300	40	Rp 1½	49	1,2	2	2
	BKTI050F300	50	Rp 2	73	1,2	2	2

Данные значения указаны при использовании клапана как смесительного (против давления). Значения для использования клапана как распределительного (по давлению), другие параметры и технические данные можно найти в полном каталоге (PDS).

Важные аксессуары для шаровых кранов

Грязевик из пушечного металла, PN16, –10…150 °C

Тип	ДУ	Описание
0560332 015	15	ISO 228/1 – G ½, ширина петли 0.5 mm
0560332 020	20	ISO 228/1 – G ¾, ширина петли 0.8 mm
0560332 025	25	ISO 228/1 – G 1, ширина петли 0.8 mm
0560332 032	32	ISO 228/1 – G 1¼, ширина петли 0.8 mm
0560332 040	40	ISO 228/1 – G 1½, ширина петли 0.8 mm
0560332 050	50	ISO 228/1 – G 2, ширина петли 0.8 mm

Аксессуары для шаровых кранов VKx и BKx

Тип	ДУ	Описание
0560283 015	15	1 резьбовое соединение с плоской прокладкой, G 1B / Rp ½
0560283 020	20	1 резьбовое соединение с плоской прокладкой, G 1¼B / Rp ¾
0560283 025	25	1 резьбовое соединение с плоской прокладкой, G 1½B / Rp 1
0560283 032	32	1 резьбовое соединение с плоской прокладкой, G 2B / Rp 1¼
0560283 040	40	1 резьбовое соединение с плоской прокладкой, G 2¼B / Rp 1½
0560283 050	50	1 резьбовое соединение с плоской прокладкой, G 2¾B / Rp 2

Аксессуары для приводов AKM105, AKM115 (S)

Тип	Описание
0510480 001	Вспом. переключающие контакты, одиночные
0510480 002	Вспом. переключающие контакты, двоичные
0510420 001	Адаптер, нужный при температурах среды > 100 °C
0510240 011	Адаптер, нужный при температурах среды < 5°C
0372462 001	ПО „Case Drive" для конфигурации приводов через компьютер

Высокоэффективные типы и гибкие комбинации для всех требований: **Муфтовые и фланцевые клапаны** от фирмы SAUTER.

Высокоэффективные типы и гибкие комбинации для всех требований: Муфтовые и фланцевые клапаны от фирмы SAUTER.

Независимо от того, нужны ли Вам муфтовые клапаны из DZR-латуни или фланцевые клапаны из серого, ковкого чугуна или стали, у фирмы SAUTER Вы всегда найдете идеально подходящие изделия. В комбинации с приводами с 2-х, 3-х позиционным управлением или с инновационной технологией SAUTER Universal Technology (SUT), они образуют необыкновенно компактные исполнительные приборы. Их монтаж очень прост, при установке привода на клапан, ход штока определяется автоматически, что упрощает и монтаж и пуско-наладку. Все номинальные диаметры до DN50 оснащены высококачественным уплотнением конуса. Большие диаметры имеют точную поверхность уплотнения из металла или нержавеющей стали. Этим выполняются самые высокие требования к функциям регулирования, запирания и безопасности.

Многофункциональный и гибкий при эксплуатации.

Клапаны фирмы SAUTER в основном могут быть использованы как смесительные, как распределительные, с закрытием по давлению или против давления. Долголетняя надежность гарантирована даже при больших перепадах давления. Кроме того, при необходимости можно легко изменить параметры SUT-привода: можно выбрать характеристику клапана, адаптировать время хода и управляющий сигнал. Таким образом, фирма SAUTER предлагает полный ассортимент приводов с мощностями от 250Н до 2500Н с соответствующими клапанами для любого применения.

Клапаны с наружной резьбой типа VUN/BUN из литой латуни с электрическими приводами

Серия моделей		AVM				AVM			AVM			AVF			
Тип		105				115			321			124		125	
Исполнение		F100	F120	F122	SF132	F120	F122	SF132	F110	F112	SF132	F130	F230	SF132	SF232
Питание	230 V AC	●	●			●			●		●[1]	●	●		
	24 V AC			●	●		●	●		●	●			●	●
	24 V DC				●			●		●	●				
Управл.сигнал	2-поз.	●	●	●	●	●	●	●	●	●	●			●	●
	3-поз.	●	●	●	●	●	●	●	●	●	●	●	●	●	●
	0...10 V				●			●			●			●	●
	4...20 mA										●			●	●
Время хода [сек]		30	120	120	35 60 120	120	120	60 120	96 48	96 48	48 32	60 120	60 120	60 120	60 120
Время возврата [сек]												18		18	
Движущая сила [N]		250				500			1000			500			
Характеристика	Равнопроцентная	●	●	●	●	●	●	●	●	●	●	●	●	●	●
Комбинация	Линейная				●			●			●			●	●
	Квадратичная							●						●	●
Пружинный возврат	Без питания клапан закрывается											●		●	
	Без питания клапан открывается												●		●

[1] Требует аксессуара 0500570 003

Клапан с наружной резьбой, из литой латуни, PN16, равнопроцентная (F3..) или линейная (F2..) характеристика

	Тип	ДУ	Соединение	Kvs (м3/ч)	Δp макс [бар]			
2-ход. -15 °C...150 °C	VUN015F350	15	G 1B	0,4	4	6	10	6
	VUN015F340	15	G 1B	0,63	4	6	10	6
	VUN015F330	15	G 1B	1	4	6	10	6
	VUN015F320	15	G 1B	1,6	4	6	10	6
	VUN015F310	15	G 1B	2,5	4	6	10	6
	VUN015F300	15	G 1B	4	4	6	10	6
	VUN020F300	20	G 1¼B	6,3	4	5	10	5
	VUN025F300	25	G 1½B	10	4	4	10	4
	VUN032F300	32	G 2B	16	3	3,5	10	3,5
	VUN040F300	40	G 2¼B	22	1,9	3	6	3
	VUN050F300/F200	50	G 2¾B	28/40	1	2,4	4	2,4
3-ход. -15 °C...150 °C	BUN015F330	15	G 1B	1	4	6	10	6
	BUN015F320	15	G 1B	1,6	4	6	10	6
	BUN015F310	15	G 1B	2,5	4	6	10	6
	BUN015F300	15	G 1B	4	4	6	10	6
	BUN020F300	20	G 1¼B	6,3	4	5	10	5
	BUN025F300	25	G 1½B	10	3	4	10	4
	BUN032F300	35	G 2B	16	2	3,7	10	3,7
	BUN040F300	40	G 2¼B	22	1,2	2,7	6	2,7
	BUN050F300/F200	50	G 2¾B	28/40	0,8	1,8	4	1,8

Данные значения указаны при использовании клапана как смесительного (против давления). Значения для использования клапана как распределительного (по давлению), другие параметры и технические данные можно найти в полном каталоге (PDS).

Фланцевые клапаны из серого чугуна VUD/VQD/BUD/BQD с электрическими приводами

Серия моделей		AVM				AVM			AVM			AVM			AVF				AVM	AVF	
Тип		105				115			321			322			124		125		234	234	
Исполнение		F100	F120	F122	SF132	F120	F122	SF132	F110	F112	SF132	F120	F122	SF132	F130	F230	SF132	SF232	SF132	SF132	SF232
Питание	230 V AC	●	●			●			●		●[2]	●		●[2]	●	●			●[1]	●[1]	●[1]
	24 V AC			●	●		●	●		●	●		●	●			●	●	●	●	●
	24 V DC				●			●		●	●		●	●						●	●
Управл.сигнал	2-поз.	●	●	●	●	●	●	●	●	●	●	●	●	●			●	●	●		
	3-поз.	●	●	●	●	●	●	●	●	●	●	●	●	●	●	●	●	●	●	●	●
					●			●			●			●			●	●	●	●	●
	4...20 мА										●			●			●	●	●	●	●
Время хода [сек]		30	120	120	35 60 120	120	120	60 120	96 48	96 48	48 32	120 240	120 240	80 120	60 120	60 120	60 120	60 120	40/80 80/160 120/240	40/80 80/160 120/240	
															18		18			15...30	
Время возврата [сек]		250				500			1000			1000			500				2500	2000	
Движущая сила [N]		●	●	●	●	●	●	●	●	●	●	●	●	●	●	●	●	●	●	●	●
Характеристика	Равнопроцентная				●			●			●			●			●	●	●	●	●
Комбинация	Линейная							●									●	●	●	●	●
	Квадратичная														●		●			●	
Пружинный возврат	Без питания клапан закрывается															●		●			●
	Без питания клапан открывается																				

[1] Требует аксессуара 0372332 001

[2] Требует аксессуара 0500570 003

Фланцевые клапаны из серого чугуна, PN6, равнопроцентная (F300) и линейная (F200) характеристика

	Тип	ДУ	Kvs (м3/ч)	Δp макс [бар]						
2-ход. -10 °C...150 °C	VUD015F320	15	1,6	4	6	6		6		
	VUD015F310	15	2,5	4	6	6		6		
	VUD015F300	15	4	4	6	6		6		
	VUD020F300	20	6,3	4	6	6		6		
	VUD025F300	25	10	2,8	6	6		6		
	VUD032F300	32	16	2,1	5,2	6		5,2		
	VUD040F300	40	22	1,2	3,3	6		3,3		
	VUD050F300/F200	50	28/40	0,9	2	4		2		
	VQD065F300	65	63				2,5		3	3
	VQD080F300	80	100				1,5		3	3
	VQD100F300	100	160						2	2
3-ход. -10 °C...150 °C	BUD015F320	15	1,6	4	6	6		6		
	BUD015F310	15	2,5	4	6	6		6		
	BUD015F300	15	4	4	6	6		6		
	BUD020F300	20	6,3	4	6	6		6		
	BUD025F300	25	10	2,8	6	6		6		
	BUD032F300	32	16	2,1	5,2	6		5,2		
	BUD040F300	40	22	1,2	3,3	6		3,3		
	BUD050F300/F200	50	28/40	0,9	2	4		2		
	BQD065F300	65	63				2,5		3	3
	BQD080F300	80	100				1,5		3	3
	BQD100F300	100	160						2	2

Данные значения указаны при использовании клапана как смесительного (против давления). Значения для использования клапана как распределительного (по давлению), другие параметры и технические данные можно найти в полном каталоге (PDS).

Фланцевые клапаны из серого чугуна VUE/VQE/BUE/BQE с электрическими приводами

Серия моделей		AVM				AVM			AVM			AVM			AVF				AVM	AVF	
Тип		105				115			321			322			124		125		234	234	
Исполнение		F100	F120	F122	SF132	F120	F122	SF132	F110	F112	SF132	F120	F122	SF132	F130	F230	SF132	SF232	SF132	SF132	SF232
Питание	230 V AC	●	●			●			●		●[2]	●		●[2]	●	●			●[1]	●[1]	●[1]
	24 V AC			●	●		●	●		●	●		●	●			●	●	●	●	●
	24 V DC				●			●		●	●		●	●						●	●
Управл.сигнал	2-поз.	●	●	●	●	●	●	●	●	●	●	●	●	●			●	●	●		
	3-поз.	●	●	●	●	●	●	●	●	●	●	●	●	●	●	●	●	●	●	●	●
					●			●			●			●			●	●	●	●	●
	4...20 мА										●			●			●	●	●	●	●
Время хода [сек]		30	120	120	35 60 120	120	120	60 120	96 48	96 48	48 32	120 240	120 240	80 120	60 120	60 120	60 120	60 120	40/80 80/160 120/240	40/80 80/160 120/240	
Время возврата [сек]															18		18			15...30	
Движущая сила [N]			250				500			1000			1000			500			2500	2000	
Характеристика	Равнопроцентная	●	●	●	●	●	●	●	●	●	●	●	●	●	●	●	●	●	●	●	●
Комбинация	Линейная				●			●			●			●			●	●	●	●	●
	Квадратичная							●									●	●	●	●	●
Пружинный возврат	Без питания клапан закрывается														●		●			●	
	Без питания клапан открывается															●		●			●

[1] Требует аксессуара 0372332 001

[2] Требует аксессуара 0500570 003

Фланцевые клапаны из серого чугуна, PN16/10, равнопроцентная (F300) и линейная (F200) характеристика

	Тип	ДУ	Kvs (м3/ч)	Δp макс [бар]						
2-ход. -10 °C...150 °C	VUE015F350	15	0,4	4	6	10		6		
	VUE015F340	15	0,63	4	6	10		6		
	VUE015F330	15	1	4	6	10		6		
	VUE015F320	15	1,6	4	6	10		6		
	VUE015F310	15	2,5	4	6	10		6		
	VUE015F300	15	4	4	6	10		6		
	VUE020F300	20	6,3	4	6	10		6		
	VUE025F300	25	10	2,8	6	10		6		
	VUE032F300	32	16	2,1	5,2	10		5,2		
	VUE040F300	40	22	1,4	3,3	6		3,3		
	VUE050F300/F200	50	28/40	0,9	2	4		2		
	VQE065F300	65	63				2,5		3	3
	VQE080F300	80	100				1,5		3	3
	VQE100F300	100	160						2	2
	VQE125F300	125	220						1,5	1,4
	VQE150F300	150	320						1	1
3-ход. -10 °C...150 °C	BUE015F330	15	1	4	6	10		6		
	BUE015F320	15	1,6	4	6	10		6		
	BUE015F310	15	2,5	4	6	10		6		
	BUE015F300	15	4	4	6	10		6		
	BUE020F300	20	6,3	4	6	10		6		
	BUE025F300	25	10	2,8	6	10		6		
	BUE032F300	32	16	2,1	5,2	10		5,2		
	BUE040F300	40	22	1,4	3,3	6		3,3		
	BUE050F300/F200	50	28/40	0,9	2	4		2		
	BQE065F300	65	63				2,5		3	3
	BQE080F300	80	100				1,5		3	3
	BQE100F300	100	160						2	2
	BQE125F300	125	220						1,5	1,4
	BQE150F300	150	320						1	1

Данные значения указаны при использовании клапана как смесительного (против давления). Значения для использования клапана как распределительного (по давлению), другие параметры и технические данные можно найти в полном каталоге (PDS).

Фланцевые клапаны из ковкого чугуна VUG/BUG с электрическими приводами

Серия моделей		AVM			AVM	AVF		AVN	
Тип		322			234	234		224	
Исполнение		F120	F122	SF132	SF132	SF132	SF232	SF132	SF232
Питание	230 V AC	●		●[2]	●[1]	●[1]	●[1]	●[1]	●[1]
	24 V AC		●	●	●	●	●	●	●
	24 V DC		●	●		●	●	●	●
Управл.сигнал	2-поз.	●	●	●	●	●	●	●	●
	3-поз.	●	●	●	●	●	●	●	●
				●	●	●	●	●	●
	4...20 мА			●	●	●	●	●	●
Время хода [сек]		120 240	120 240	80 120	40/80 80/160 120/240	40/80 80/160 120/240		40/80 80/160 120/240	
Время возврата [сек]						15...30		15...30	
Движущая сила [N]			1000		2500	2000		1100	
Характеристика	Равнопроцентная	●	●	●	●	●	●	●	●
Комбинация	Линейная			●	●	●	●	●	●
	Квадратичная				●	●	●	●	●
Пружинный возврат	Без питания клапан закрывается					●		●	
	Без питания клапан открывается						●		●

[1] Требует аксессуара 0372332 001

[2] Требует аксессуара 0500570 003

Фланцевые клапаны из ковкого чугуна, PN25/16, равнопроцентная (F300) характеристика

	Тип	ДУ	фланец	Kvs (м3/ч)	Δp макс [бар]			
2-ход. -20 °C...200 °C	VUG015F374	15	PN25/16	0,16	16	16	16	16
	VUG015F364	15	PN25/16	0,25	16	16	16	16
	VUG015F354	15	PN25/16	0,4	16	16	16	16
	VUG015F344	15	PN25/16	0,63	16	16	16	16
	VUG015F334	15	PN25/16	1	16	16	16	16
	VUG015F324	15	PN25/16	1,6	16	16	16	16
	VUG015F314	15	PN25/16	2,5	16	16	16	16
	VUG015F304	15	PN25/16	4	16	16	16	16
	VUG020F304	20	PN25/16	6,3	16	16	16	16
	VUG025F304	25	PN25/16	10	15,2	16	16	16
	VUG032F304	32	PN25/16	16	9,4	16	16	10,5
	VUG040F304	40	PN25/16	25	6,1	16	13,5	6,5
	VUG050F304	50	PN25/16	40	4	11	8,5	4
	VUG065F316	65	PN16	63		7,1	5,6	3
	VUG065F304	65	PN25	63		7,1	5,6	3
	VUG080F304	80	PN25/16	100		4,7	3,4	2
	VUG100F304	100	PN25	160		3	2,2	1,1
	VUG125F304	125	PN25	250		2	1,6	0,8
	VUG150F304	150	PN25	340		1,5	1,2	0,6
3-ход. -20 °C...200 °C	BUG015F334	15	PN25/16	1	16	16	16	16
	BUG015F324	15	PN25/16	1,6	16	16	16	16
	BUG015F314	15	PN25/16	2,5	16	16	16	16
	BUG015F304	15	PN25/16	4	16	16	16	16
	BUG020F304	20	PN25/16	6,3	16	16	16	16
	BUG025F304	25	PN25/16	10	15,2	16	16	16
	BUG032F304	32	PN25/16	16	9,4	16	16	10,5
	BUG040F304	40	PN25/16	25	6,1	16	13,5	6,5
	BUG050F304	50	PN25/16	40	4	11	8,5	4
	BUG065F316	65	PN16	63		7,1	5,6	3
	BUG065F304	65	PN25	63		7,1	5,6	3
	BUG080F304	80	PN25/16	100		4,7	3,4	2
	BUG100F304	100	PN25	160		3	2,2	1,1
	BUG125F304	125	PN25	250		2	1,6	0,8
	BUG150F304	150	PN25	340		1,5	1,2	0,6

Данные значения указаны при использовании клапана как смесительного (против давления). Значения для использования клапана как распределительного (по давлению), другие параметры и технические данные можно найти в полном каталоге (PDS).

Фланцевые клапаны из ковкого чугуна, разгруженные, VUP с электрическими приводами

Серия моделей		AVM			AVM	AVF		AVN	
Тип		322			234	234		224	
Исполнение		F120	F122	SF132	SF132	SF132	SF232	SF132	SF232
Питание	230 V AC	●		●[2]	●[1]	●[1]	●[1]	●[1]	●[1]
	24 V AC		●	●	●	●	●	●	●
	24 V DC		●	●		●	●	●	●
Управл.сигнал	2-поз.	●	●	●	●	●	●	●	●
	3-поз.	●	●	●	●	●	●	●	●
				●	●	●	●	●	●
	4...20 мА			●	●	●	●	●	●
Время хода [сек]		120 240	120 240	80 120	40/80 80/160 120/240	40/80 80/160 120/240		40/80 80/160 120/240	
Время возврата [сек]						15...30		15...30	
Движущая сила [N]			1000		2500	2000		1100	
Характеристика	Равнопроцентная	●	●	●	●	●	●	●	●
Комбинация	Линейная			●	●	●	●	●	●
	Квадратичная				●	●	●	●	●
Пружинный возврат	Без питания клапан закрывается						●		●
	Без питания клапан открывается					●		●	

[1] Требует аксессуара 0372332 001

[2] Требует аксессуара 0500570 003

Фланцевые клапаны из ковкого чугуна, PN25, разгруженные от давления, равнопроцентная (F300) характеристика

	Тип	ДУ	фланец	Kvs (м3/ч)	Δp макс [бар]			
2-ход. -20 °C...200 °C	VUP040F304	40	PN25	25	25	25	25	25
	VUP050F304	50	PN25	40		25	25	20
	VUP065F304	65	PN25	63		25	25	16
	VUP080F304	80	PN25	100		25	25	12
	VUP100F304	100	PN25	160		25	20	9
	VUP125F304	125	PN25	250		19	14	6
	VUP150F304	150	PN25	350		15	10	4

Фланцевые клапаны из литой стали VUS/BUS с электрическими приводами

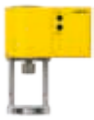

Серия моделей		AVM			AVM	AVF		AVN	
Тип		322			234	234		224	
Исполнение		F120	F122	SF132	SF132	SF132	SF232	SF132	SF232
Питание	230 V AC	●		●[2]	●[1]	●[1]	●[1]	●[1]	●[1]
	24 V AC		●	●	●	●	●	●	●
	24 V DC		●	●		●	●	●	●
Управл.сигнал	2-поз.	●	●	●	●	●	●	●	●
	3-поз.	●	●	●	●	●	●	●	●
				●	●	●	●	●	●
	4...20 мА			●	●	●	●	●	●
Время хода [сек]		120 240	120 240	80 120	40/80 80/160 120/240	40/80 80/160 120/240		40/80 80/160 120/240	
Время возврата [сек]						15...30		15...30	
Движущая сила [N]			1000		2500	2000		1100	
Характеристика	Равнопроцентная	●	●	●	●	●	●	●	●
Комбинация	Линейная			●	●	●	●	●	●
	Квадратичная				●	●	●	●	●
Пружинный возврат	Без питания закрывается клапан VUS/открывается клапан BUS						●		●
	Без питания открывается клапан VUS/закрывается клапан BUS					●		●	

[1] Требует аксессуара 0372332 001

[2] Требует аксессуара 0500570 003

Фланцевые клапаны из литой стали, PN40, равнопроцентная (F300) и линейная (F200) характеристика

	Тип	ДУ	фланец	Kvs (м3/ч)	Δp макс [бар]			
2-ход. -10 °C...260 °C	VUS015F375	15	PN40	0,16	24	40	40	24,5
	VUS015F365	15	PN40	0,25	24	40	40	24,5
	VUS015F355	15	PN40	0,4	24	40	40	24,5
	VUS015F345	15	PN40	0,63	24	40	40	24,5
	VUS015F335	15	PN40	1	24	40	40	24,5
	VUS015F325	15	PN40	1,6	24	40	40	24,5
	VUS015F315	15	PN40	2,5	24	40	40	24,5
	VUS015F305	15	PN40	4	24	40	40	24,5
	VUS020F305	20	PN40	6,3	15,3	40	40	17,5
	VUS025F305	25	PN40	10	12,8	37,8	29,6	14,7
	VUS032F305	32	PN40	16	9	28,7	22,5	11,1
	VUS040F305	40	PN40	25	5,4	16,4	12,8	6,2
	VUS050F305	50	PN40	40	3,3	10,5	8,2	3,9
	VUS065F305	65	PN40	63		6,1	4,7	2,1
	VUS080F305	80	PN40	100		3,9	3	1,3
	VUS100F305	100	PN40	160		1,5	1,5	0,8
	VUS125F305	125	PN40	220		1	1	0,4
	VUS150F305	150	PN40	320		0,7	0,7	0,2
3-ход. -10 °C...260 °C	BUS015F225	15	PN40	1,6	24	40	40	24,5
	BUS015F215	15	PN40	2,5	24	40	40	24,5
	BUS015F205	15	PN40	4	24	40	40	24,5
	BUS020F205	20	PN40	6,3	15,3	40	34,7	17,5
	BUS025F205	25	PN40	10	12,8	37,8	29,6	14,7
	BUS032F205	32	PN40	16	9	27	21,1	10,4
	BUS040F205	40	PN40	25	5,4	16,4	12,8	6,2
	BUS050F205	50	PN40	40	3,3	10,5	8,2	3,9
	BUS065F205	65	PN40	63		6,1	4,7	2,1
	BUS080F205	80	PN40	100		3,9	3	1,3
	BUS100F205	100	PN40	160		2,5	1,9	0,8
	BUS125F305	125	PN40	220		1,7	1,3	0,5
	BUS150F305	150	PN40	320		1,2	0,9	0,3

Важные аксессуары для клапанов с наружной резьбой и с фланцами

Грязевик из пушечного металла, PN16, –10…150 °C

Тип	ДУ	Описание
0560332 015	15	ISO 228/1 – G ½, ширина петли 0.5 mm
0560332 020	20	ISO 228/1 – G ¾, ширина петли 0.8 mm
0560332 025	25	ISO 228/1 – G 1, ширина петли 0.8 mm
0560332 032	32	ISO 228/1 – G 1¼, ширина петли 0.8 mm
0560332 040	40	ISO 228/1 – G 1½, ширина петли 0.8 mm
0560332 050	50	ISO 228/1 – G 2, ширина петли 0.8 mm

Аксессуары для клапанов с ходом штока 8 мм

Тип	ДУ	Описание
0361951 015	15	1 латунное резьбовое соединение для наружной резьбы с плоским уплотн., G 1B / Rp ½
0361951 020	20	1 латунное резьбовое соединение для наружной резьбы с плоским уплотн., G 1¼B / Rp ¾
0361951 025	25	1 латунное резьбовое соединение для наружной резьбы с плоским уплотн., G 1½B / Rp 1
0361951 032	32	1 латунное резьбовое соединение для наружной резьбы с плоским уплотн., G 2B / Rp 1¼
0361951 040	40	1 латунное резьбовое соединение для наружной резьбы с плоским уплотн., G 2¼B / Rp 1½
0361951 050	50	1 латунное резьбовое соединение для наружной резьбы с плоским уплотн., G 2¾B / Rp 2

Тип	Описание
0372249 001	Температурный адаптер >100°C до 130°C для клапанов с ходом штока 8 мм
0372249 002	Температурный адаптер >130°C до 150°C для клапанов с ходом штока 8 мм
0378284 100	Нагреватель для сальника 230 V, 15 Вт для среды ниже 0°C
0378284 102	Нагреватель для сальника 24 V, 15 Вт для среды ниже 0°C
0372240 001	Ручное управление для клапанов с ходом штока 8 мм

Аксессуары для клапанов с ходом штока 20 мм

Тип	Описание
0372336 180	Адаптер для температур среды >130°C, от ДУ65 для клапанов с ходом штока 20 или 40 мм
0372336 240	Адаптер для температур среды >180°C, от ДУ65 для клапанов с ходом штока 20 или 40 мм
0378284 100	Нагреватель для сальника 230 V, 15 Вт для среды ниже 0°C, для всех клапанов
0378284 102	Нагреватель для сальника 24 V, 15 Вт для среды ниже 0°C, для всех клапанов

Аксессуары для приводов AVM234S, AVF234S и AVN224S

Тип	Описание
0313529 001	Модуль Split-range для установления очередности, для всех приводов
0372332 001	Встраиваемый модуль для питания 230 В и 2-х или 3-х поз. управления, для всех приводов с ходом штока 40 мм
0372332 002	Встраиваемый модуль для питания 100 В и 2-х или 3-х поз. управления, для всех приводов с ходом штока 40 мм
0372333 001	2 вспом. переключающих контакта, плавно устанавливаемых, нагрузка 6 (2)A, для всех приводов с ходом штока 40 мм
0372462 001	ПО „Case Drive" для конфигурации приводов через компьютер

Аксессуары для приводов AVM105, AVM115

Тип	Описание
0372145 001	Вспом. переключающие контакты, одиночные
0372145 002	Вспом. переключающие контакты, двоичные
0372320 001	6-и гранный ключ для ручного управления приводом

Аксессуары для приводов AVF124, AVF125S

Тип	Описание
0370880 001	Механический индикатор хода штока
0370881 001	Вспом. переключающие контакты, одиночные, плавно устанавливаемые

Аксессуары для приводов AVM321, AVM322

Тип	Описание
0500420 001	Модуль Split-range для установления очередности
0500420 002	Модуль обратного сигнала 4...20 мА
0500570 003	Модуль аналогового управления при питании 230 V
0510220 001	Комплект конфигурации для CASE Drives

Надежны в любой среде: герметичные **дроссельные заслонки типа «бабочка»** фирмы SAUTER.

Для универсального, энергоэффективного использования.

Дроссельные заслонки фирмы SAUTER являются универсальными и применяются как отсечные или регулирующие арматуры. Их абсолютная плотность закрытия уменьшает энергопотребление. Генераторы тепла или холода подключаются по требованию к отопительным котлам или холодильным установкам. Когда они не нужны или требуется переключение, то дроссельная заслонка фирмы SAUTER надежно и плотно отключает контуры.

Комфортное оснащение для гибкости и плотности.

Дроссельные заслонки и поворотные приводы фирмы SAUTER являются идеальной комбинацией. Их работа настолько проста и ход настолько лёгок, что можно использовать приводы с крутящим моментом всего 15 или 30 Нм. Форма отверстия заслонки такова, что подходят фланцы типа PN6, PN10 или PN16. EPDM-манжета обеспечивает герметичность заслонок при использовании в различных средах: воде, воздухе, соляных растворах, воде с примесями и др.

Дроссельные заслонки из серого чугуна DEF. Вращающие приводы ASM, ASF с углом поворота 90° или больше AR30, A44.

Серия моделей		ASM			ASM		AR30			A44			ASF		ASF	
Тип		124			134		W23			W2			122		123	
Исполнение		F120	F122	SF132	F130	SF132	F001	F020	SF020	F001	F020	SF001	F120	F122	F122	SF122
Питание	230 V AC	●			●		●			●			●			
	24 V AC		●	●		●		●	●		●	●		●	●	●
	24 V DC			●		●								●	●	●
Управл.сигнал	2-поз.	●	●	●		●							●	●		
	3-поз.	●	●	●	●	●	●	●		●	●				●	
	0...10 V			●		●			●			●				●
	0...20 mA								●			●				
Время хода [сек]		120	120	120	120	120	120	120	120	120	120	120	90	90	90	90
Крутящий момент [Нм]		18	18	15	30		15			30			18			
Угол поворота		90° фиксир.			90° фиксир.		≥90°			≥90°			90° фиксир.			

Плотно-закрывающая дроссельная заслонка PN16, фланцы PN6/10/16

	Тип	ДУ	Kvs (м3/ч)	Δp макс [бар]				
-10...130 °C	DEF025F200	25	36	10		10	16	10
	DEF032F200	32	40	10		10	16	10
	DEF040F200	40	50	10		10	16	10
	DEF050F200	50	85	10		10	16	10
	DEF065F200	65	215	7	7	7	16	7
	DEF080F200	80	420	4	7	4	10	4
	DEF100F200	100	800	2	7	2	10	2
	DEF125F200	125	1010		7		6	
	DEF150F200	150	2100		6		5	
	DEF200F200	200	4000		2		3	

Важные аксессуары для дроссельных заслонок и приводов

Тип	Описание
0378108 001	Монтажные аксессуары DEF ДУ25-65 для AR30
0378109 001	Монтажные аксессуары DEF ДУ80-100 для AR30
0378110 001	Монтажные аксессуары DEF ДУ25-65 для A44
0378111 001	Монтажные аксессуары DEF ДУ80-125 для A44
0378112 001	Монтажные аксессуары DEF ДУ150-200 для A44
0378113 001	Монтажные аксессуары DEF ДУ25-100 для ASF
0372455 001	Монтажные аксессуары DEF ДУ25...65 для ASM124/134
0372455 002	Монтажные аксессуары DEF ДУ80...100 для ASM124/134
0372455 002	Монтажные аксессуары DEF ДУ125 для ASM134
0372455 003	Монтажные аксессуары DEF ДУ150...200 для ASM134
0370990 002	Вспом. переключающие контакты для ASM124/134
0370772 001	Вспом. переключающие контакты для AR30
0370780 001	Потенциометр 2000 Ω для AR30
0370493 000	Вспом. переключающие контакты для для A44
0370640 001	Потенциометр 2000 Ω for A44

Для систем отопления, одноквартирных жилых домов и центральных отопительных систем: **поворотные приводы и клапаны-смесители** от SAUTER.

Для надежных и бесперебойных функций отопления: регулирующие клапаны-смесители.

Регулирующие клапаны-смесители фирмы SAUTER используются для регулирования систем отопления и охлаждения в зданиях. Это относится как к трехходовым моделям для функций смешения и переключения, так и к четырехходовым моделям при высоких температурах в обратном контуре. Все версии доступны как с резьбовым (для малых номинальных диаметров, из латуни), так и с фланцевым соединением (из серого чугуна). С целью увеличения точности регулирования температуры подающей среды и достижения максимума энергоэффективности, мы рекомендуем одновременно использовать регуляторы отопления с погодной компенсацией серии SAUTER equitherm®.

Идеальная комбинация: регулирующий клапан с поворотными приводами и приводами заслонок фирмы SAUTER.

Фирма SAUTER предлагает Вам полное семейство с крутящим моментом от 5 до 18 Нм. Поворотный привод SAUTER AR30W имеет плавно устанавливаемый угол поворота от 5° до 360°. Этот уникальный привод может также создавать первоначальный вращающий момент, превышающий крутящий момент на 50%. Все приводы фирмы SAUTER конечно же имеют ручное управление.

Клапаны-смесители из серого чугуна MH и латуни M3R/M4R с вращающими приводами ASM с 90° или AR30, A44 с углом до 360°.

Серия моделей		AR30			ASM				ASM				ASM		
Тип		W23			105				115				124		
Исполнение		F001	F020	SF020	F120	F122	SF132	SF152	F120	F122	SF132	SF152	F120	F122	SF132
Питание	230 V AC	●			●				●				●		
	24 V AC		●	●		●	●	●		●	●	●		●	●
	24 V DC						●	●			●	●			●
Управл.сигнал	2-поз.				●	●	●	●	●	●	●	●			●
	3-поз.	●	●		●	●	●	●	●	●	●	●	●	●	●
	0...10 V			●			●	●			●	●			●
	0...20 mA			●											
Время хода [сек]		120	120	120	120	120	35 60 120	3	120	120	60 120	6	120	120	120
Крутящий момент [Нм]		15			5				10				18	18	15
Угол поворота		90°			90°				90°				90°		

Клапаны-смесители из серого чугуна с фланцевым соединением PN6

	Тип	ДУ	Kvs (м3/ч)	Δp макс [бар]			
3-ход. клапан 2 °C...110 °C	MH32F20F200	20	12	1	1	1	1
	MH32F25F200	25	18	1	1	1	1
	MH32F32F200	32	28	1	1	1	1
	MH32F40F200	40	44	1	1	1	1
	MH32F50F200	50	66	0,5		0,5	0,5
	MH32F65F200	65	100	0,5		0,5	0,5
	MH32F80F200	80	150	0,5		0,5	0,5
	MH32F100F200	100	225	0,5			0,5
	MH32F125F200	125	310	0,5			0,5
	MH32F150F200	150	420	0,5			0,5
4-ход. клапан 2 °C...110 °C	MH42F32F200	32	28	1			1
	MH42F40F200	40	44	1			1
	MH42F50F200	50	66	0,5			0,5

Муфтовые клапаны-смесители из литой латуни с внутреенной резьбой PN6

	Тип	ДУ	Соединение	Kvs (м3/ч)	Δp макс [бар]			
3-ход. клапан 2 °C...110 °C	M3R015F200	15	Rp ½	2,5	2	2	2	2
	M3R020F200	20	Rp ¾	6	1	1	1	1
	M3R025F200	25	Rp 1	12	1	1	1	1
	M3R032F200	32	Rp 1 ¼	18	1	1	1	1
	M3R040F200	40	Rp 1 ½	26	1	1	1	1
	M3R050F200	50	Rp 2	40	1	1	1	1
4-ход. клапан 2 °C...110 °C	M4R020F200	20	Rp ¾	6	1	1	1	1
	M4R025F200	25	Rp 1	12	1	1	1	1
	M4R032F200	32	Rp 1 ¼	18	1	1	1	1
	M4R040F200	40	Rp 1 ½	26	1	1	1	1
	M4R050F200	50	Rp 2	40	1	1	1	1

Важные аксессуары для клапанов-смесителей и приводов

Тип	Описание
0361775 000	Монтажные аксессуары для AR30 с рукояткой
0361977 001	Монтажные аксессуары для ASM124
0361977 002	Монтажные аксессуары для ASM105/115 с рукояткой
0370990 002	Вспом. переключающие контакты для ASM124/134
0370772 001	Вспом. переключающие контакты для AR30
0370780 001	Потенциометр 2000 Ω для AR30

Подбор клапана – расчет с помощью новейших инструментов от SAUTER

Линейка расчета и подбора клапанов SAUTER

Фирма SAUTER дальше развивала и усовершенствовала свои практичные линейки расчета клапанов. С ее помощью Вы можете определить номинальные диаметры клапанов в зависимости от потока жидкости или насыщенного пара. Вы можете заказать линейку у Вашего партнера Саутера или его продавца.

ПО «SAUTER VALVEDIM»

Фирма Саутер предлагает своим монтажникам и проектным инженерам свое компьютерное ПО «SAUTER VALVEDIM» в качестве проверенного и испытанного инструмента для комфортного определения клапана и привода. Этот инструмент имеет три функциональные ступени:

1. Расчет клапанов и приводов
   - на основе ориентировочных, стандартных величин для приблизительного определения необходимых моделей и величин;
   - на основе имеющихся или требуемых величин, окончательное определение необходимых моделей и величин.
2. Выбор клапана и соответствующего привода к нему на основании их характеристик.
3. Результаты можно непосредственно перенести в проектную документацию. Это Вы можете бесплатно загрузить с общей Веб-страницы SAUTER (пункт меню "Products").

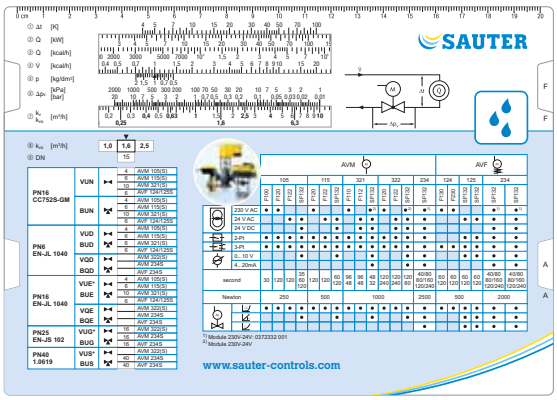

Расчет клапана

Расчет клапана – ручная калькуляция

Здесь Вы найдёте все нужные параметры для ручного расчета клапана.

[1] Величины, постоянные и формулы

Величина	Описание	Значение	Единицы измерения
$\dot{V}$	Объемный расход (поток)		$м^3/ч$
Q_{zu}	Входящее количество тепла за период времени (тепловой поток)		кВт, кДж/ч
Q_{ab}	Исходящее количество тепла за период времени (тепловой поток)		кВт, кДж/ч
Δt	Разность температур		K
c_W	Удельная теплоемкость воды	4,19 =1.164·10-3	кДж/(кг·K) кВт/(кг·K)
ρ_W	Плотность воды	тезис: ρw = пост. =1000	кг/ $м^3$
Δp_v	Разность давлений в клапане		бар, Па
Kv	Расчетный коэффициент расхода для клапана		$м^3/ч$
Kv_s	Действительное значение расхода клапана при номинальной длине хода, выбранное по таблице или диаграмме		$м^3/ч$

[2] Формула расчета kv

$$k_v = \dot{V} \cdot \sqrt{\frac{1\ bar}{\Delta p_v}}$$

[3] Диаграмма

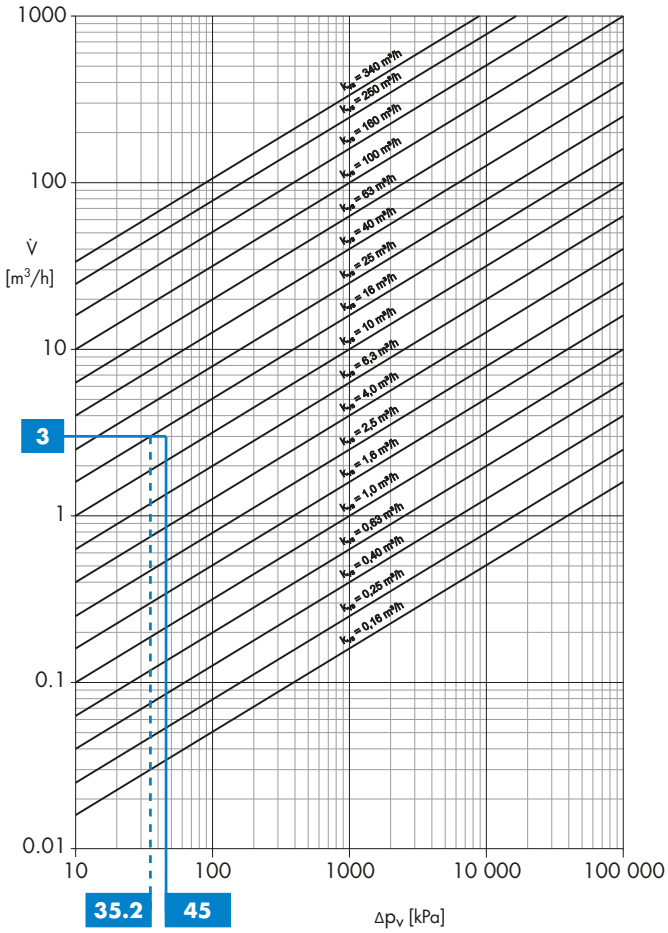

[4] Расчеты

Дано:

$\dot{Q}_{zu}$ = 70 kW ≈ 250 000 кДж/ч

Δt = 20 K

Δp_v = 45 мбар = 4.5 кПа

(соответствует 450 мм водяного столба)

Найти

$\dot{V}$, k_v

Приближенный расчет V̇

Принимаем: $\dot{Q}_{zu} = \dot{Q}_{ab}$

$\dot{Q}_{zu} = \dot{Q}_{ab} = \dot{V} \cdot c_w \cdot \Delta t \cdot \rho_w$

$$\Rightarrow \quad \dot{V} = \frac{Q_{zu}}{c_w \cdot \Delta t \cdot \rho_w}$$

$$\Rightarrow \quad \dot{V} = \frac{70}{1{,}164 \cdot 10^{-3} \cdot 20 \cdot 1\,000} \cdot \frac{кВт \cdot (кг \cdot K) \cdot м^3}{кВтч \cdot K \cdot кг \cdot ч} \approx \mathbf{3\ м^3/ч}$$

Расчет kv

$$k_v = 3\ м^3/ч \cdot \sqrt{\frac{1\ бар}{0{,}045\ bar}} \approx \mathbf{14{,}1\ м^3/ч}$$

Определение расхода

Определение kv из диаграммы

k_{vs} = 16 $м^3/ч$

Пример на рисунке: даны поток (3 $м^3/ч$) и требуемый Δpv of 45 мбар, что дает нам величину Kv = 14.1 $м^3/ч$.
Нанесенные значения Kvs являются полученными значениями.
Выбран: клапан с Kvs = 16 $м^3/ч$, это дает разность давлений Δpv = 35.2 мбар.

Сводная таблица применений

			Тип клапана																		
	схема	позиция	VUL	BUL	VUT	VDL VCL	BKR	BKT BKL	BUN	BUD BQD BUE BQE	BUG	BUS	VKR	VKAI	VUN	VUD VQD VUE VQE	VUG	VUP	VUS	DEF	MH M3R M4R
применение			PN 16	PN 16	PN 16	PN 16 PN25	PN40	PN40	PN 16	PN 6 PN 16	PN 16 PN25	PN40	PN40	PN40	PN 16	PN6 PN16	PN 16 PN25	PN25	PN40	PN 16	PN6
Комнатная автоматика			●	●	●	●	●						●								
Вентиляция/конд. калорифер	1	1				●	●		●	●	●	●	●		●	●	●	●	●		●
Вентиляция/конд. охладитель	1	2				●	●						●		●	●	●	●	●		
Вентиляция/конд. паровой увлажнитель	1	3															●		●		
Вентиляция/конд. 2-ой подогрев	1	4					●		●	●	●	●	●		●	●	●	●	●		
Охлажд. потолки/балки	2		●	●	●	●	●	●	●	●			●	●	●	●					
Теплый пол	2		●	●	●	●	●		●	●			●		●	●					
Радиаторы	2		●	●	●	●															
Приборы под полом	3		●	●	●	●															
Группы отопления	4						●		●	●	●	●	●		●	●	●	●	●		●
Градирня (регул. клапан)	5	1							●						●						
Градирня (отсеч. клапан)	5	2																		●	
Котельная (регул. клапан)	6	1					●			●	●	●	●		●	●	●	●	●		
Котельная (отсеч. клапан)	6	2						●		●	●	●		●	●	●	●	●	●	●	
Местное отопление	7						●		●	●	●	●	●		●	●	●	●	●		
Центральное отопление	8										●	●					●	●	●		
№ страниц			5	5	6	9-10	13	14	17	18-19	20	22	13	14	17	18-19	20	21	22	25	27

SAUTER CASE Drives

USB/RS232

CASE Drives

С помощью программного обеспечения от фирмы SAUTER - CASE Drives (аксессуар № 0372461001), можно устанавливать и считывать параметры приводов (например, время хода или время наработки) на месте. Соответственно, можно использовать CASE Drives в качестве инструмента технического обслуживания и диагностики. Подключение производится через последовательный разъем компьютера и гнездо в приводе. Комплект состоит из:

- программы, включая инструкции по инсталляции и эксплуатации
- инструкции по монтажу
- соединительного штекера и кабеля
- интерфейсного преобразователя для компьютера

Программа предназначена для пуско-наладчиков и сервисных инженеров, а также для опытной службы эксплуатации.

Графическое представление и схемы применения

Нумерация относится к столбцам «Схема» и «Позиция» в сводной таблице применения на предыдущей странице.

1 Вентиляция и кондиционирование воздуха

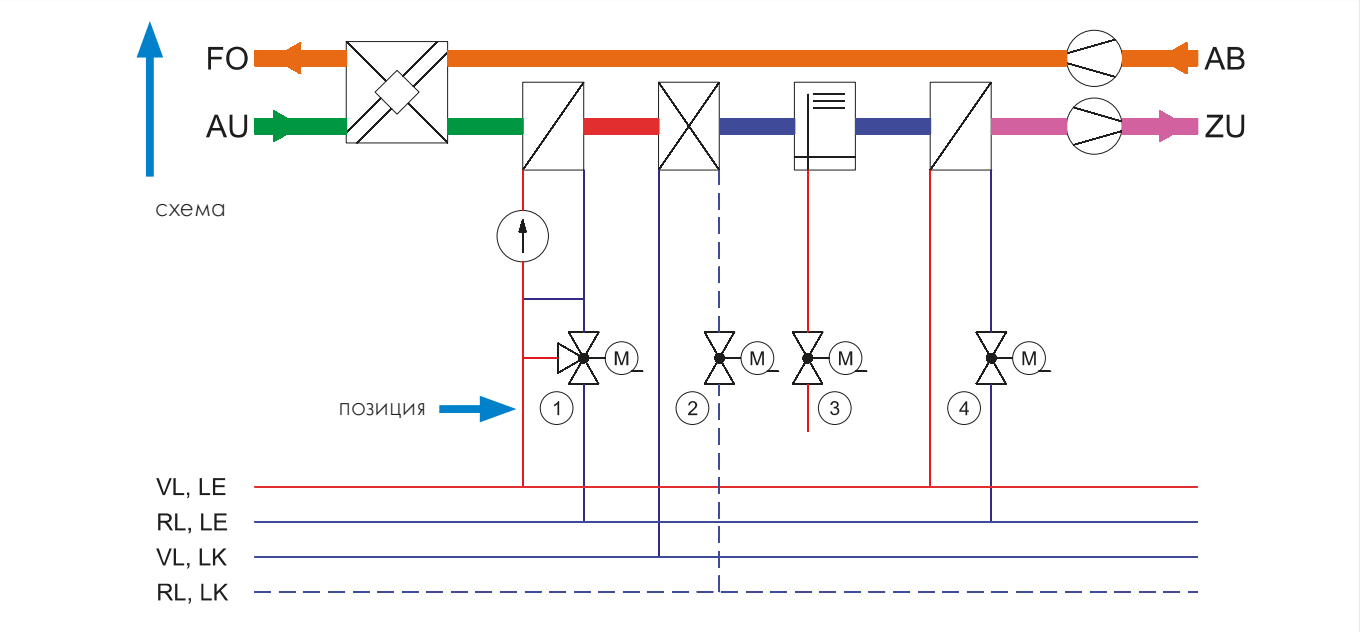

2 Охлажд. потолки/балки, теплый пол и радиаторы

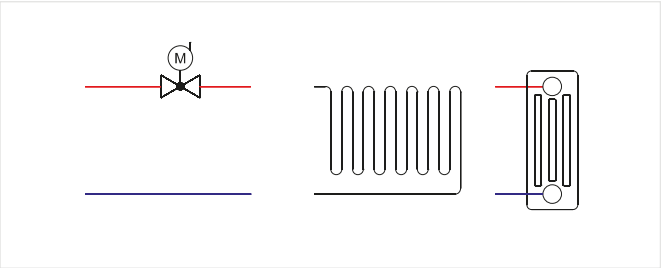

3 Приборы с монтажом под пол

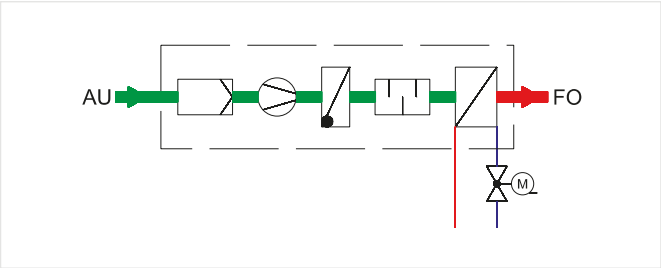

4 Статическое отопление

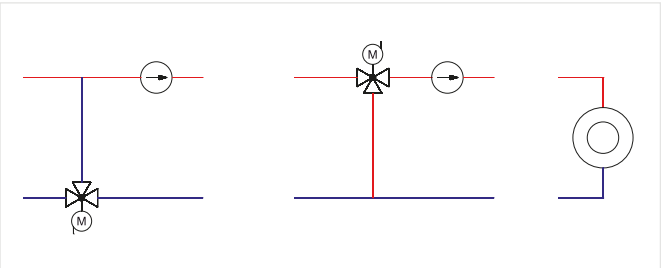

5 Градирни

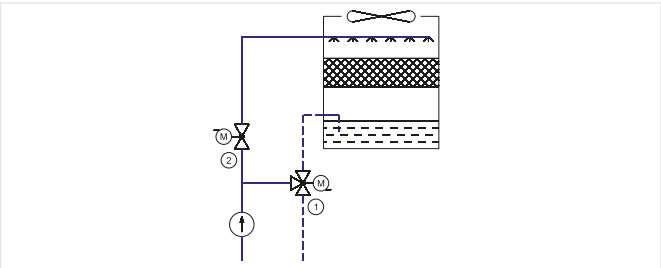

6 Котельные (несколько котлов)

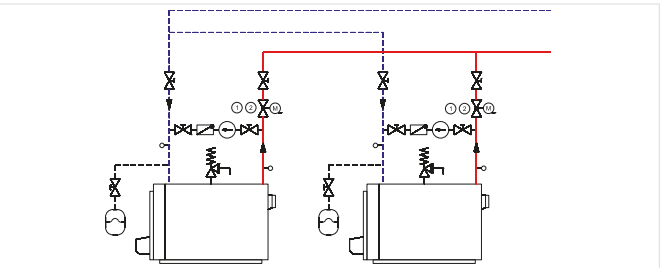

7/8 Местное отопление, центральное отопление

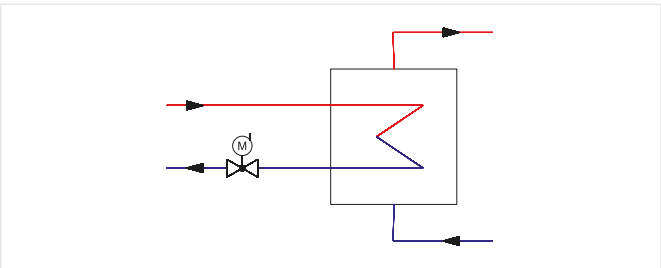

Данные значения подходят при использовании как смесительного клапана (против давления). Значения для распределительного клапана (по давлению), другие параметры и технические данные показаны на соответствующей технической странице (PDS, подробный каталог).

Systems

Components

Services

Facility Management

www.sauter-controls.com / www.sauter-bc.ru

Право на изменения мы оставляем за собою. © 2015 Fr. Sauter AG

SAUTER

Creating Sustainable Environments.