VENTARIS TE
Комбинация моделей Tensor и Ventaris

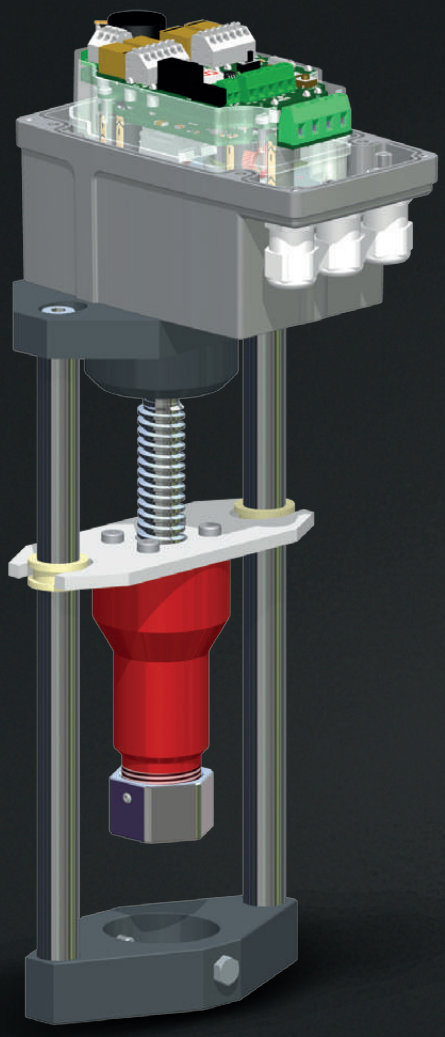

Приводная головка Tensor

> Полностью электронный прецизионный регулируемый привод
> Бесщеточный двигатель постоянного тока BLDC
> Отключение по усилию и ходу
> Износостойкая бесконтактная регистрация позиции датчиками Холла
> Сетевой блок питания постоянного/переменного тока Tensor 85…265VAC или 24VDC
> Электронная регулировка конечных положений
> Программируемые дополнительные путевые переключатели (бистабильные реле)

ТЕХНИЧЕСКИЕ ДАННЫЕ
Ventaris TE

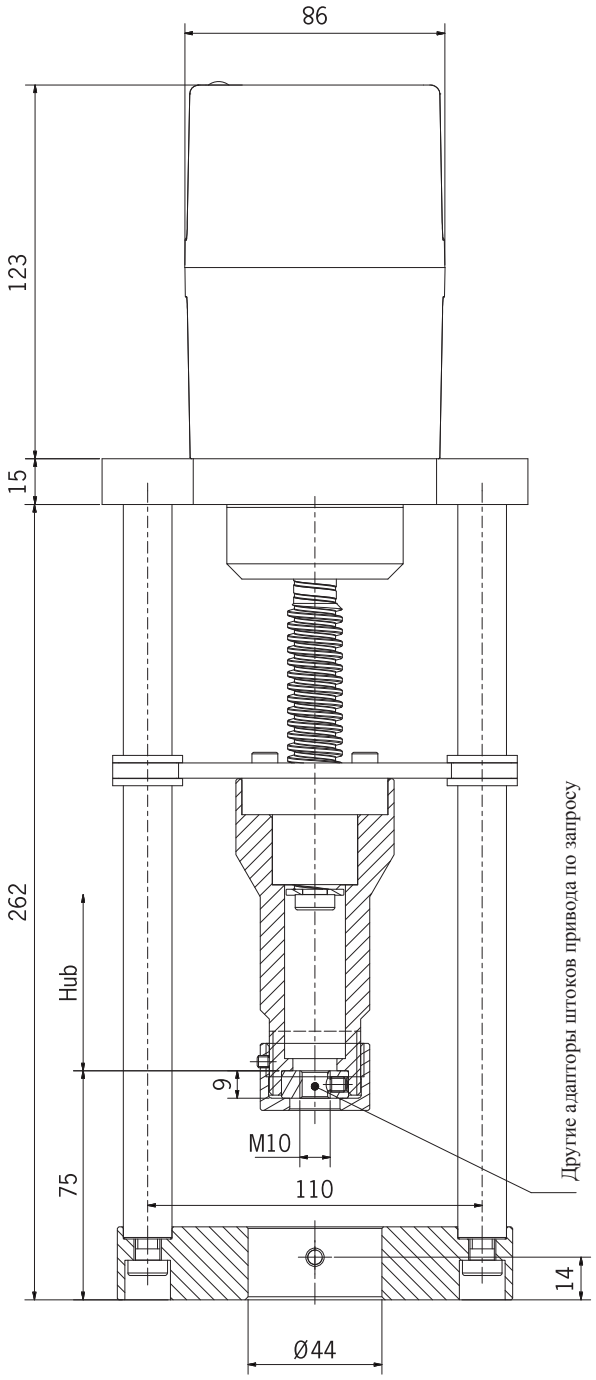

Другие диаметры по запросу

ТЕХНИЧЕСКИЕ ДАННЫЕ TENSOR

Степень защиты	IP 65 (опция до IP 67)
Температура окр. среды	–15°C...+60°C (опция -25°C...+80°C)
Корпус	алюмин. литой, с порошковым покрытием
Редуктор	металл
Кожух	поликарбонат (альтернатива - алюминий)
Ручной дублер	снаружи (опция)
Индикация положения	электронная
Питающее напряжение	85–265VAC (альтернатива 24VDC)
Доп. переключатели	2 или 4 бистабильных реле (опция)
Потенциометр	электронный (опция)
Длительность включения	100%
Подключение	3 кабельных ввода M16x1,5
Отключение по ходу	электронное (износостойкое)
Тех. обслуживание	непрерывная смазка, обслуживания нет
Управление	3-х точечное шаговое (опция - позиционер 12 бит, шинопровод ...)

	Модель VENTARIS TE												
Усилие (Н)	1000	1000	1000	1000	2000	2000	2000	2000	3000	3000	3000	5000	6000
Установочное время (мм/с)	0,1	0,3	0,5	0,8	0,1	0,3	0,5	0,8	0,1	0,2	0,3	0,1	0,3

Другое установочное время по запросу

VENTARIS TE
Опции

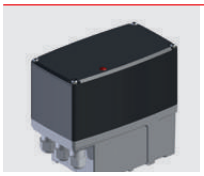

Металлическая крышка
> Прочное противоударное промышленное исполнение из алюминия
>Порошковое покрытие

Смотровое окошко /Индикация положения (только с металл. крышкой)
>Визуализация 7-ми сегментного дисплея

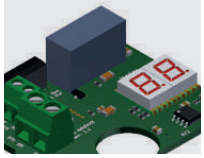

Выход тока
>Дополнительная плата
> Встроен во внутр. сист. шину
> Обр. сигнал положения 4–20 мА
> Выход авар. сигнала для отображения готовности к пуску
> 7-ми сегментный дисплей с двумя положениями для простого программирования и отображения положения

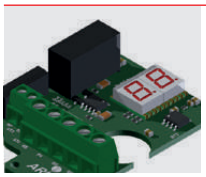

Плата I-ACT (дополнительная)
> Электронный потенциометр
> Управление шинопроводом
> Контрольная карта
> Индикация положения
> Выход тока
> Специальные функции

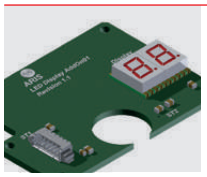

Плата Текстовый дисплей (7-ми сегментный)
>Двойной 7-ми сегментный дисплей
> Отображение положения в %
> Индикация направления вращения
> Управление с помощью меню в процессе программирования
> Стандартно при выборе таких опций, как потенциомтер, I-ACT и выход тока

Ручной дублер
> Автомат. отключение сцепления
> Без самовращения

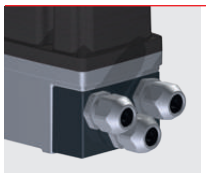

Адаптеры кабельных вводов
> Для кабельного сальника 3xM20 (вместо 3xM16)
> Кабельный ввод в передней части
> Из анодированного алюминия

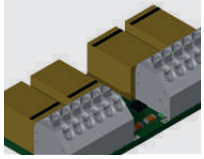

Вспомогательные путевые переключатели
> Доп. путевые переключатели с точками включения и выключения на выбор
>Легко настраиваемые с помощью встроенной клавиатуры
> Бистабильное исполнение (положение коммут. элементов сохраняется при обесточенном приводе)
> Исполнение с 2 или 4 дополнительными переключателями

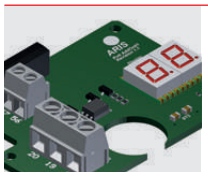

Плата потенциомтера
> Дополнительная плата
> Встроен во внутреннюю системную шину
>Электронный потенциомтер
>Сопротивление 1кОм
>Самостоятельная регулировка настроенного установочного хода сервопривода
> 100%- использование диапазона потенциометра
> В случае необходимости возможно манипулирование вручную с помощью встроенной клавиатуры
> Можно использовать в качестве потенциометра
> Выход аварийного сигнала для отображения готовности к пуску
> 7-ми сегментный дисплей с двумя положениями для простого программирования и отображения положения