ARIS
Сервоприводы

Classic Line

Электрические приводы

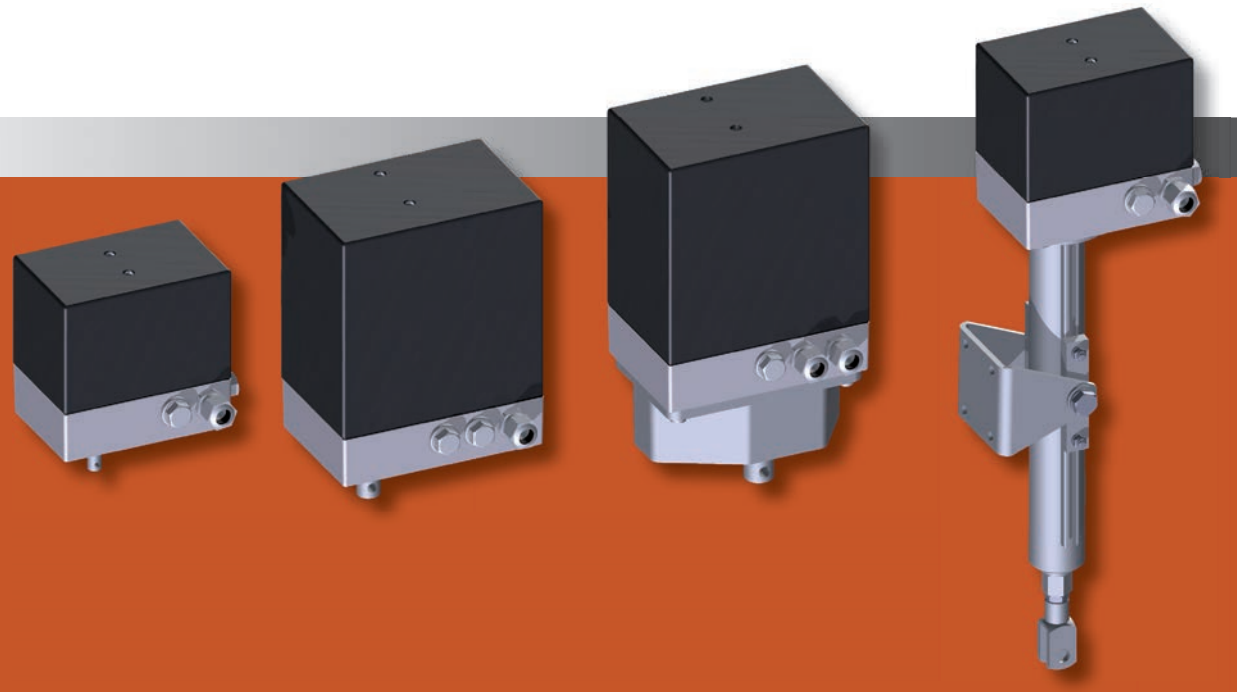

ARIS Stellantriebe GmbH

Rotter Viehtrift 7-9
53842 Troisdorf / Germany

Tel.: +49 (0)2241 25186-0
Fax: +49 (0)2241 25186-99

www.stellantriebe.de

Classic Line
CL-S

Поворотно-наклонный привод

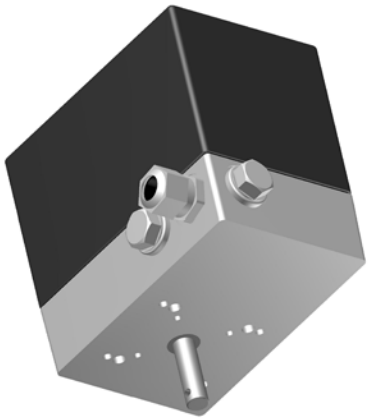

Технические данные	
Усилие	макс. 40 Nm
Время срабатыв.	0,6 с...120 с/90° (независим от нагрузки при AC)
Установ. ход	10°...320°, с бесступ. регулированием (опц. до 250 оборотов)
Напряжение	230V AC, 50/60 Гц (опц. 24/115V AC, 400V DS, 12/24V DC)
Темп. окр. среды	-15 °C...+60 °C (опц. -40 °C...+80 °C)
Класс защиты	IP 65 (опц. IP 66)
Длит. включения	100%

- Универсальное прочное исполнение
- Бессменная смазка
- Синхр. двигатель с защитой от кор. замыкания
- Высокий момент самоблокировки
- Точно настраиваемые регулир. контакт. кулачки
- Карта регулятора PMR, Profi-Bus, CAN-Bus по запросу
- К заказу доступны разл. исполнения валов и крепежных отверстий
- Многочисленные опции, напр., доп. выключатели, потенциометры, сигнализаторы положения, позиционеры, отключение при перегрузке с сигналом об ошибке, расцепление редуктора, ручной дублер и т.д.

Тип CL-S...	Момент вращения Nm	Время срабатыв. с/90°	Напряжение	Потребляемая мощность VA	Вес кг
02-05	2	5	230V AC	7	2,8
06-15	6	15			
12-30	12	30			
15-60	15	60			
25-30	25	30			
25-60	25	60			
30-120	30	120			
40-120	40	120			
02-01	2	1	230V AC	18	3,2
07-03	7	3			
10-10	10	10			
12-05	12	5			
15-15	15	15			
30-30	30	30			
35-15	35	15			
40-30	40	30			
40-60	40	60			
04-01	4	0,8	230V AC	24	3,7
08-02	8	1,4			
14-03	14	2,7			
20-04	20	4			
35-07	35	7			
40-15	40	15			
08-01	8	0,8	230V AC	47	4,6
14-02	14	1,4			
25-03	25	2,7			
40-04	40	4			
40-07	40	7			

Тип CL-S-DC...	Момент вращения Nm	Время срабатыв. с/90°	Напряжение	Потребляемая мощность VA	Вес кг
02-03	2	3	24V DC	7	2,9
04-06	4	6			
08-12	8	12			
16-24	16	24			
30-50	30	50			
04-02	4	2	24V DC	12	3
07-03	7	3			
15-06	15	6			
30-12	30	12			
40-24	40	24			
03-00	3	0,6	24V DC	24	3,5
06-01	6	1,2			
10-02	10	2			
20-03	20	3			
40-06	40	6			
05-00	5	0,6	24V DC	36	3,6
09-01	9	1,2			
14-02	14	2			
24-03	24	3			
18-01	18	1,2	24V DC	44	4,4
28-02	28	1,8			
40-03	40	3			

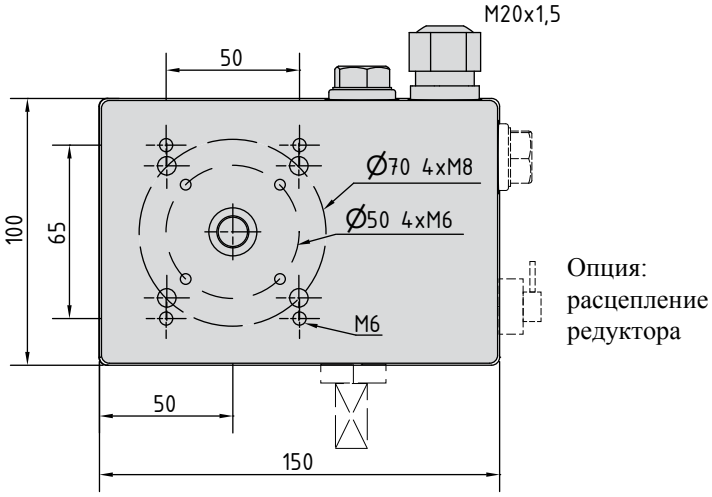

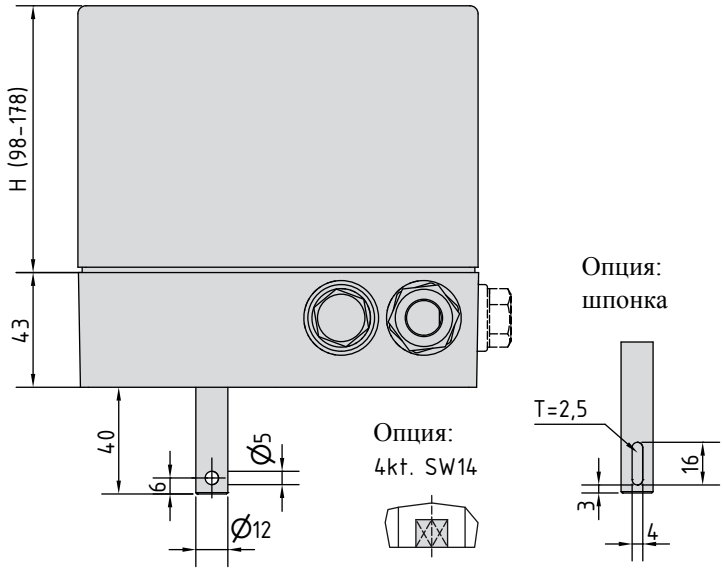

Classic Line
CL-M

Поворотно-наклонный привод

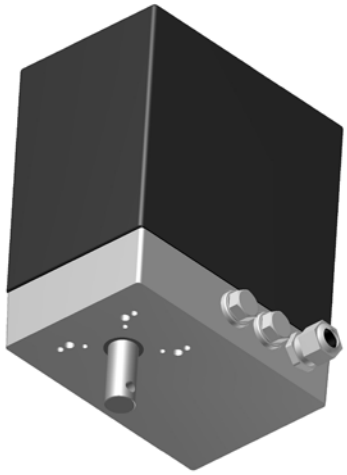

Технические данные	
Усилие	макс. 100 Nm
Время срабат.	4 с...200 с/90° (независим от нагрузки при AC)
Установ. ход	10°...320°, с бесступ. регулированием (опц. до 250 оборотов)
Напряжение	230V AC, 50/60 Гц (опц. 24/115V AC, 400V DS, 12/24V DC)
Темп. окр. среды	-15 °C...+60 °C (опц. -40 °C...+80 °C)
Класс защиты	IP 65 (опц. IP 66)
Длит. включения	100%

- Универсальное прочное исполнение
- Бессменная смазка
- Монтируемый в любом положении
- Синхр. двигатель с защитой от кор. замыкания
- Высокий момент самоблокировки
- Точно настраиваемые регулир. контакт. кулачки
- Карта регулятора PMR, Profi-Bus, CAN-Bus по запросу
- К заказу доступны разл. исполнения валов и крепежных отверстий
- Многочисленные опции, напр.,
  - выключатели, потенциометры,
  - сигнализаторы положения, позиционеры,
  - отключение при перегрузке с сигналом об ошибке
  - расцепление редуктора, ручной дублер и т.д.

Тип CL-M...	Момент вращения Nm	Время срабат. с/90°	Напряжение	Потребляемая мощность VA	Вес кг
60-25	60	25	230V AC	18	4,3
60-60	60	60			
80-40	80	40			
100-60	100	60			
100-100	100	100			
100-200	100	200			
60-15	60	15	230V AC	24	4,7
100-25	100	25			
100-40	100	40			
100-50	100	50			
100-75	100	75			
70-06	70	6	230V AC	47	5,4
90-10	90	10			
100-15	100	15			
Тип CL-M-DC...	**Момент вращения Nm**	**Время срабат. с/90°**	**Напряжение**	**Потребляемая мощность VA**	**Вес кг**
50-20	50	20	24V DC	12	4,2
60-10	60	10	24V DC	36	4,7
75-07	75	7			
100-10	100	10			
100-20	100	20			
60-04	60	4	24V DC	44	5,4
100-07	100	7			

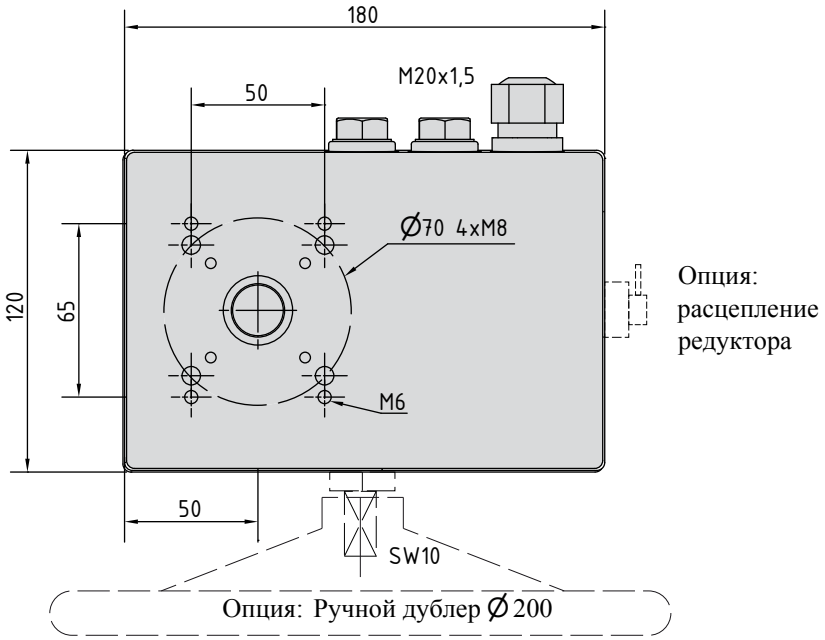
180
50
M20x1,5
Ø70 4xM8
120
65
M6
50
SW10
Опция: расцепление редуктора
Опция: Ручной дублер Ø 200

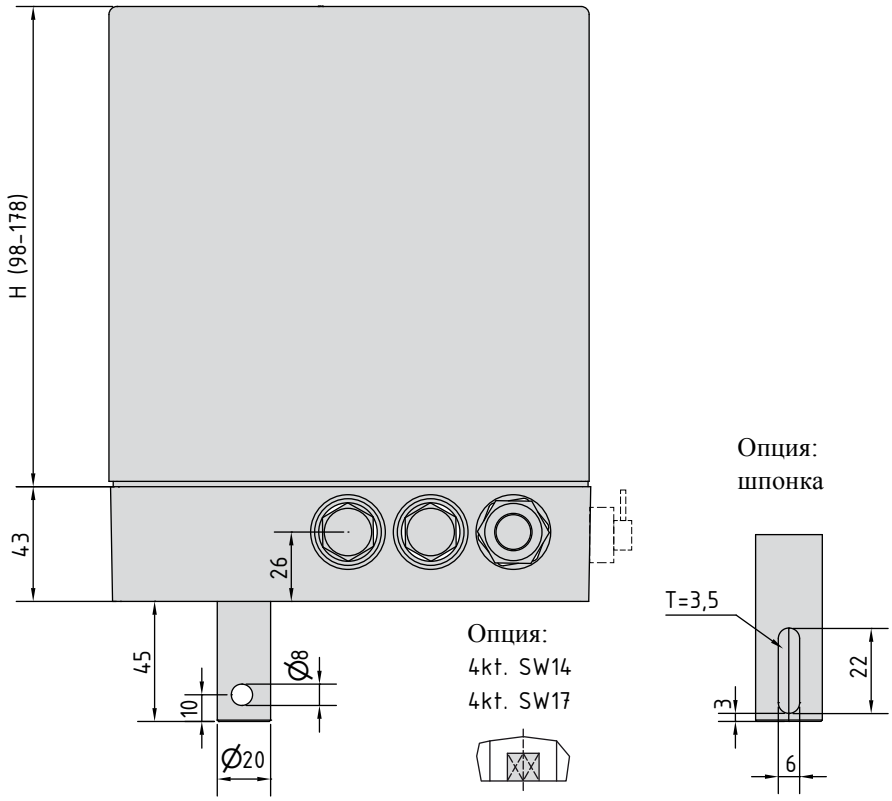
H (98-178)
43
26
45
10
Ø8
Ø20
Опция:
4kt. SW14
4kt. SW17
Опция:
шпонка
T=3,5
22
3
6

Classic Line
CL-L

Поворотно-наклонный привод

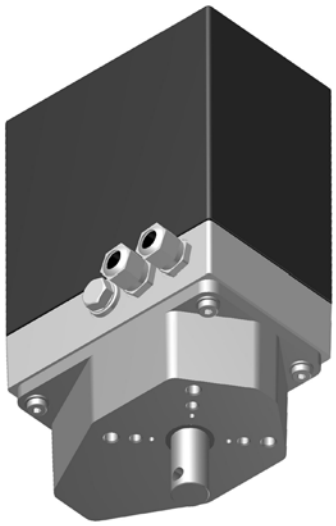

Технические данные	
Усилие	макс.300 Nm
Время срабат.	10 с...140 с/90° (независим от нагрузки при AC)
Установ. ход	10°...90°, с бесступ. регулированием (опц. до 72 оборотов)
Напряжение	230V AC, 50/60 Гц (опц. 24/115V AC, 400V DS, 12/24V DC)
Темп. окр. среды	-15 °C...+60 °C (опц. -40 °C...+80 °C)
Класс защиты	IP 65 (опц. IP 66)
Длит. включения	100%

- Универсальное прочное исполнение
- Бессменная смазка
- Монтируемый в любом положении
- Синхр. двигатель с защитой от кор. замыкания
- Высокий момент самоблокировки
- Точно настраиваемые регулир. контакт. кулачки
- Карта регулятора PMR, Profi-Bus, CAN-Bus по запросу
- К заказу доступны разл. исполнения валов и крепежных отверстий
- Многочисленные опции, напр.,
  - выключатели, потенциометры,
  - сигнализаторы положения, позиционеры,
  - отключение при перегрузке с сигналом об ошибке
  - расцепление редуктора, ручной дублер и т.д.

Тип CL-L...	Момент вращения Nm	Время срабат. с/90°	Напряжение	Потребляемая мощность VA	Вес кг
140-70	140	70	230V AC	18	6,7
180-90	180	90			
250-140	250	140			
140-35	140	35	230V AC	24	7,2
250-60	250	60			
300-90	300	90			
300-130	300	130			
160-17	160	17	230V AC	47	7,9
180-35	180	35			
220-23	220	23			
250-17	250	17			
300-35	300	35			
300-60	300	60			
Тип CL-L-DC...	**Момент вращения Nm**	**Время срабат. с/90°**	**Напряжение**	**Потребляемая мощность VA**	**Вес кг**
160-35	160	35	24V DC	28	6,8
300-70	300	70			
120-15	120	15	24V DC	36	6,9
200-25	200	25			
300-35	300	35			
140-10	140	10	24V DC	44	7,8
200-15	200	15			
300-25	300	25			

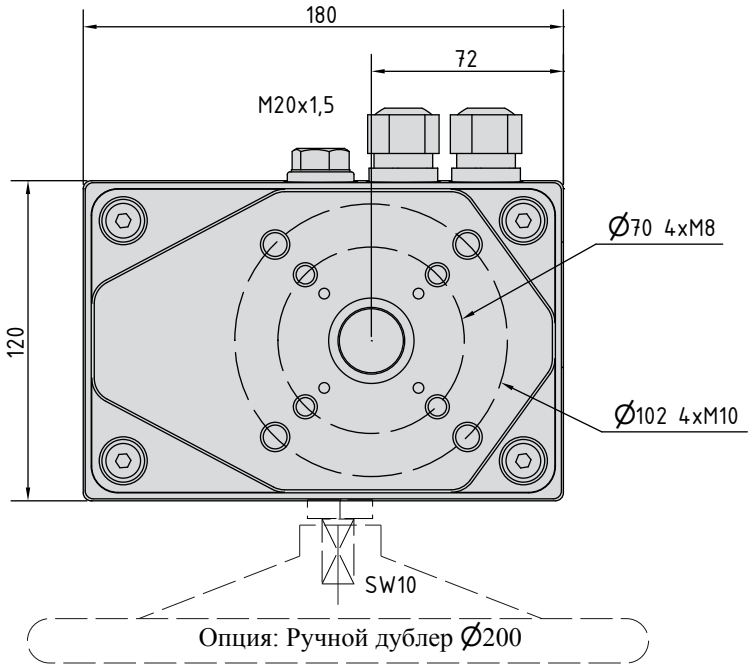
180
72
M20x1,5
120
Ø70 4xM8
Ø102 4xM10
SW10
Опция: Ручной дублер Ø200

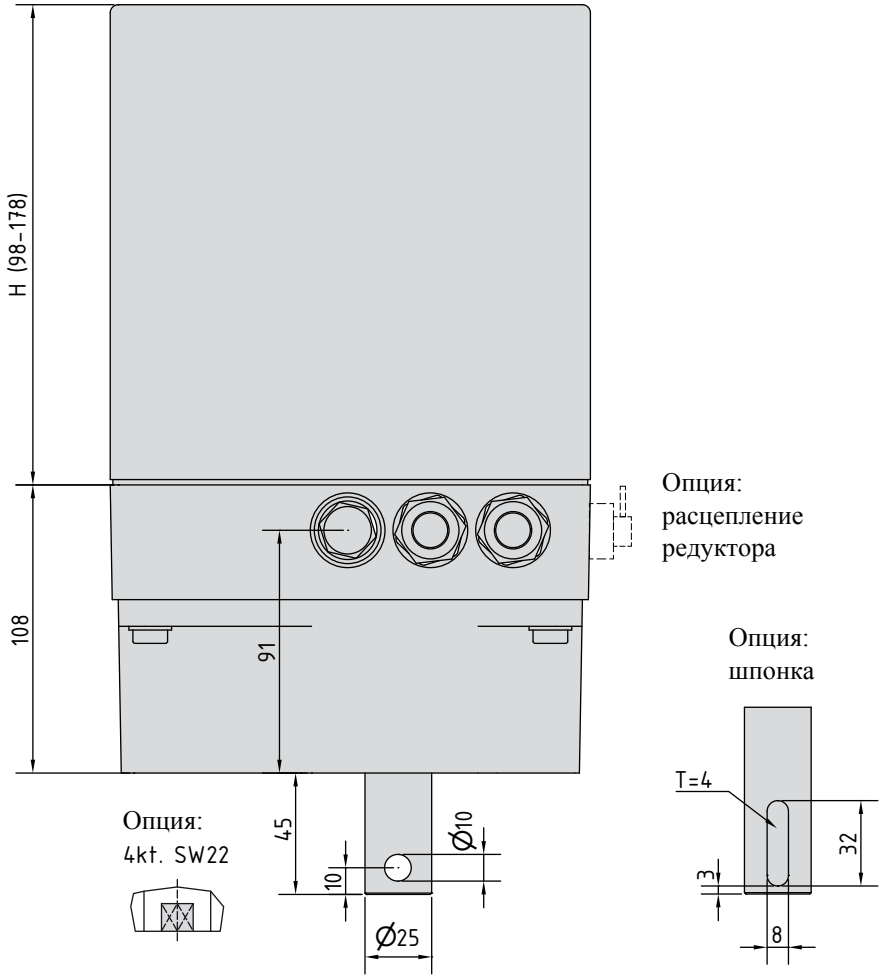
H (98-178)
108
91
Опция:
расцепление
редуктора
Опция:
шпонка
T=4
32
3
8
Опция:
4kt. SW22
45
10
Ø10
Ø25

Classic Line
CL-H

Подъемный привод

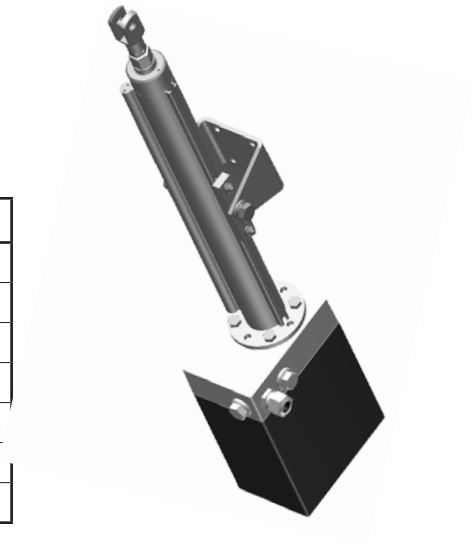

Технические данные	
Усилие	макс. 2800 N (более существ. усилия по запросу)
Время срабат.	1 мм...16 мм/с (независим от нагрузки при AC)
Установ. ход	150/300/500/750/1000 мм Ход
Напряжение	230V AC, 50/60 Гц (опц. 24/115V AC, 400V DS, 12/24V DC)
Темп. окр. среды	-15 °C...+60 °C
Класс защиты	IP 65
Длит. включения	100%

- Универсальное прочное исполнение
- Крепежная регулируемая по высоте консоль
- Верт. или горизонт. колебательное движение
- Регулируемая вилкообразная головка
- Монтируемый в любом положении
- Бессменная смазка
- Синхр. двигатель с защитой от кор. замыкания
- Точно настраиваемые регулир. контакт. кулачки
- Центральная электропередача
- Многочисленные опции, напр., доп. выключатели, потенциометры, позиционеры, указатели положения, отключение с сообщением об ошибке, авар. регулирование вручную
- Высота кожуха 8-178 мм, в зависимости от опций
- Карта регулятора PMR, Profi-Bus, CAN-Bus по запросу

Тип CL-H...	Усилие N	Время срабат. мм/с	Напряжение	Вес кг
08-017	800	1,7	230V AC	3,8
15-010	1500	1,0		
06-066	600	6,6	230V AC	4,3
09-039	900	3,9		
13-027	1300	2,7		
15-018	1500	1,8		
25-013	2500	1,3		
12-066	1200	6,6	230V AC	4,8
18-039	1800	3,9		
25-027	2500	2,7		
30-018*	3000	1,8		
40-013*	4000	1,3		
Тип CL-H-DC...	**Усилие N**	**Время срабат. мм/с**	**Напряжение**	**Вес кг**
06-035	600	3,5	24V DC	3,8
09-020	900	2,0		
06-100	600	10	24V DC	4,1
09-070	900	7,0		
18-035	1800	3,5		
28-020	2800	2,0		
50-010	5000	1,0		
06-160	600	16	24V DC	4,8
10-100	1000	10		
15-070	1500	7,0		
30-035*	3000	3,5		

*по запросу

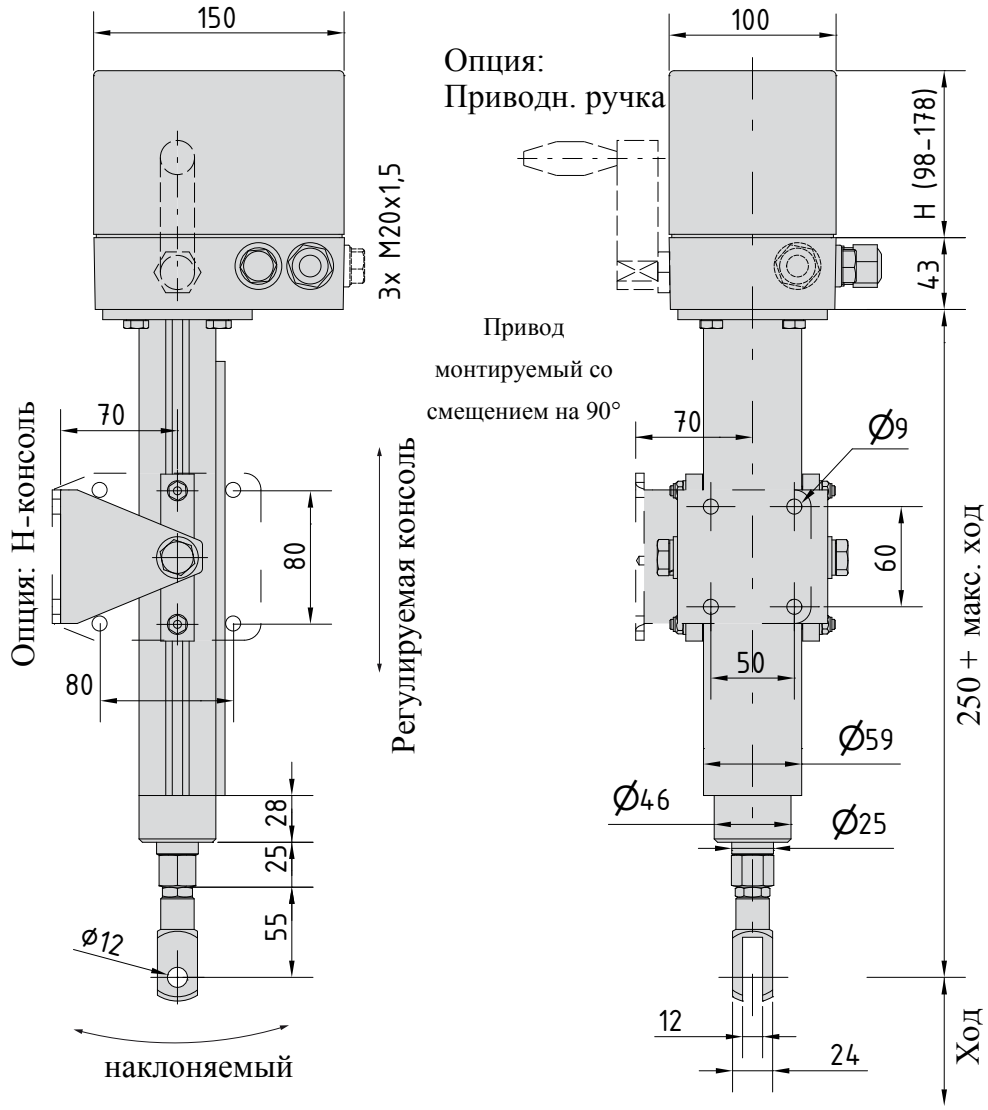

Подъемное устройство

Тип CL HE...	Ход мм	Вес кг
15	150	2,4
30	300	2,9
50	500	3,4
75	750	3,9
100	1000	4,4

Пример типа: CL-H 08-017 + HE 15 —> Подъемный привод 800 N/ 1,7c и 150 мм - подъемное устройство

Classic Line

Приводные валы

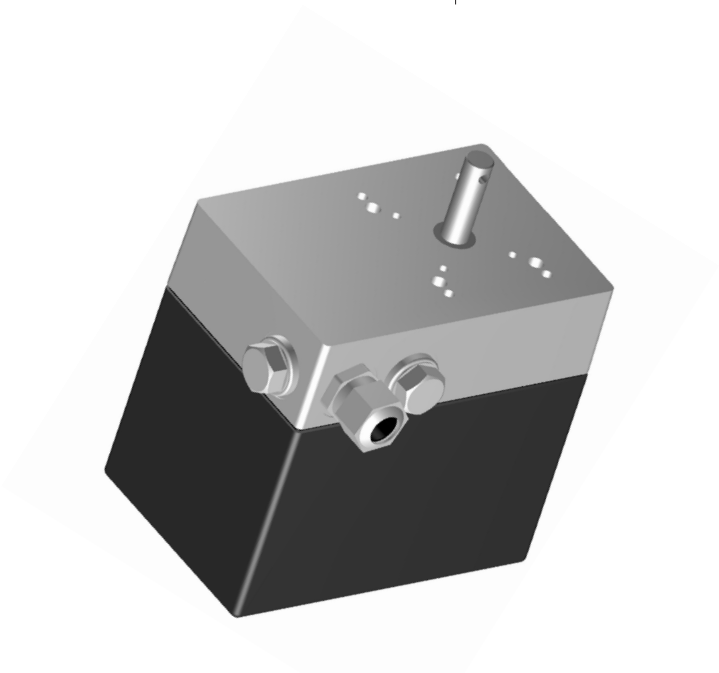

Поперечное отверстие (стандарт)

Настраиваемый установочный ход
Над смонтированными в приводе концевыми выключателями свободно настраиваемые установочные ходы.
Стандарт:
CL-S: 0...320°
CL-M: 0...320°
CL-L: 0...90°

Опции:
CL-S: до 250 оборотов
CL-M: до 250 оборотов
CL-L: до 72 оборотов

Шпонка (опция)

Наружный четырехгранник (опция)

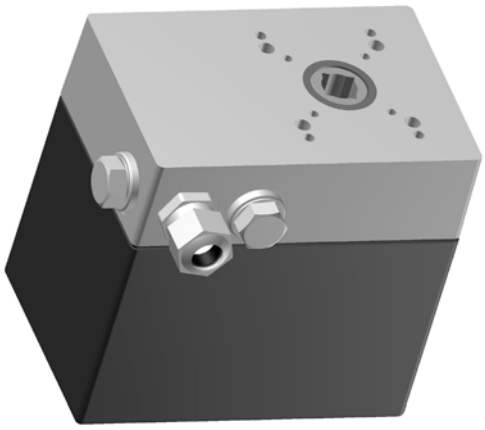

Внутренний четырехгранник (опция)

Classic Line

Опции

Расцепление редуктора/Ручное управление

Поворотно-наклонные приводы конструктивного ряда CL могут в качестве опции оснащаться расцеплением редуктора и/или ручным управлением с помощью ручного дублера.

Ручное управление оснащено пружинным замыканием, которое предотвращает прокручивание ручного дублера при эксплуатации привода на электротяге.

Перед использованием ручного управления необходимо установить расцепление редуктора (если в наличии) на режим "вручную". При этом прерывается поток энергии между двигателем и приводным валом, тем самым ликвидируя момент самоблокировки на приводном валу. Поэтому таким образом можно управлять приводом в ненагруженном состоянии. Управление вручную осуществляется ручным дублером. Для этого необходимо сначала надавить его внутрь, пока не будут задействованы конические шестерни, и одновременно поворачивать в нужном направлении.

Если после достижения необходимого положения отпустить ручной дублер, он автоматически возвратится под действием пружинного давления в исходное положение.

После использования управления вручную необходимо установить расцепление редуктора обратно в режим "Авто". При этом поток энергии между двигателем и приводным валом восстанавливается, и привод остается за счет удерживающего момента двигателя в своем заданном положении.

Расцепление редуктора

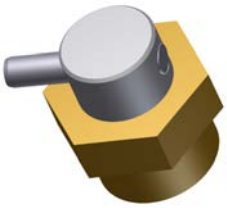

Ручной дублер

Указатель положения

Приводы конструктивного типа CL могут в качестве опции оснащаться указателем положения.

Он устанавливается на кожухе привода.

У конструктивных типов CL-S и CL-M указатель положения отображает на установочном ходу до 320° 1:1 положение приводного вала, при значениях свыше этого (CL-L и CL-H) происходит замедленная передача.

Указатель положения

Classic Line

Опции

Микропереключатели

Выключатели с серебряными контактами, включаемая мощность 10 (3) A, 250V AC для каждого 1 размыкающего и 1 замыкающего контакта, штекерные разъемы: 6,3 x 0,8 мм.
Опция
Выключатели с золотыми контактами, включаемая мощность 0,1 (0,05) A, 250V AC.

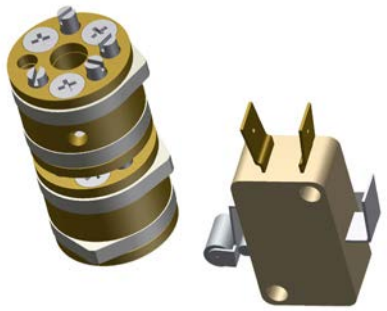

Регулирующие контактные кулачки

Бесступенчато регулируемые 2-е или 4-е контактные кулачки. Контактные кулачки со стандартным углом коммутации 15°.
Опция
Контактные кулачки с особым углом коммутации 180° и 355°.

Потенциометр

Подвижный контакт снимает потенциал напряжения с резистивного элемента с установленным значением общего сопротивления. Согласно принципа потенциометрической схемы потенциометр может использоваться в качестве задающего устройства и указателя положения. Допустимое напряжение зависит от величины общего сопротивления.

	RP19	RP20	MP21
Технология	Провод	Провод	Токопровод. пластик
Эл. угол поворота	320°	355°	320°
Мех. угол поворота	320° с остановом	360° без останова	320° со остановом
Диапазон сопротивлений (Ом)	100...20k	100...20k	1k...50k
Допуски величины сопротивления	± 3%	± 3%	± 15%
Допуски величины линейности	± 0,5%	± 0,5%	± 1%
Допускаемая нагрузка (Вт)	1,5	1,5	0,8
Срок службы в млн. коорд. перемещений	1	1	10
Доп. температура окр. среды	-40 °C...+105 °C		

Реле для параллельного режима

Поворотно-наклонные механизмы CL как и подъемные механизмы CL-H могут оснащаться реле для параллельного режима работы нескольких сервоприводов.

Техничекие данные реле
- Напряжение в катушке: 220 - 240V AC
- Мощность катушки: 1,1VA
- Сопротивление катушки: 18,78 kΩ
- Коммут. напряжение макс.: 250V AC
- Ток включения макс.: 10A
- Вкл. мощность макс.: 2500VA
- Расположение контактов: 2-х полюсной переключатль
- Изоляция между катушкой и контактом: 2kV
- Раб температура макс.: +70 °C
- К заказу доступно другое напряжение в катушке - 24V AC и 115V AC.

ARIS Stellantriebe GmbH • Роттер Фитрифт 9 • D-53842
Тройсдорф Телефон +49 2241 25186-0 • aris@stellantriebe.de

Представительство ARIS Stellantriebe GmbH на территории
СНГ • Москва, Кутузовский проспект, 33 • Телефон +7 926
3847011 • volkov@ru.stellantriebe.de