ARIS
Сервоприводы

Взрывобезопасные приводы

Электрические приводы для взрывоопасных зон

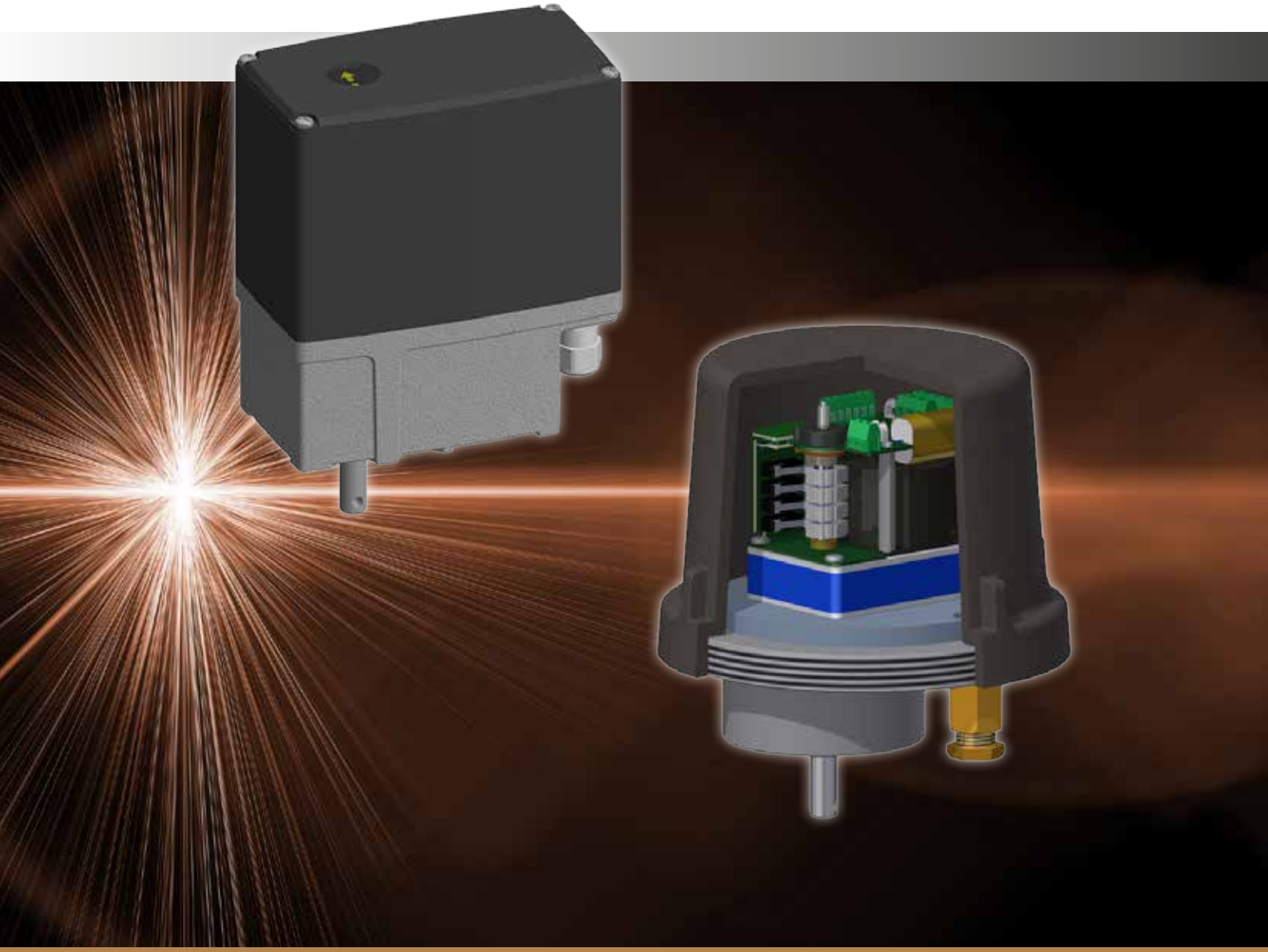

www.stellantriebe.de

Взрывобезопасные приводы

Взрывобезопасные приводы ARIS отличаются своей надежностью

Приводы ARIS конструктивных типов Tensor Ex, Nano+ Ex и CL Ex согласно их характеристикам предусмотрены для промышленного использования во взрывоопасных зонах 1, 2 и 22. Они служат для приведения в действие регулирующих и запорных устройств, например, клапанов, вентилей, кранов, заслонок, дозирующих насосов и т.д., и отличаются высокой степенью надежности.
Прочные с порошковым покрытием корпус и металлический кожух привода обеспечивают надежную и безопасную эксплуатацию в зонах 2 и 22. Классическая приводная техника Nano+ с синхронным двигателем или двигателем постоянного тока находит простое применение для сервоприводов в существующих схемах подключений и установках.

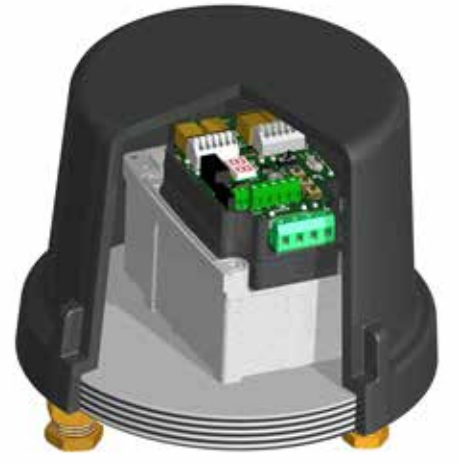

Также используются полностью электронные приводы Tensor, которые отличаются выгодной ценой и высоким качеством.
Множество крепежных отверстий согласно ISO 5211 и система сменных валов обеспечивают простую сборку на всей доступной арматуре без дорогостоящих консолей. Для зон 2 и 22 не требуется взрывонепроницаемая оболочка, поэтому привод весит значительно меньше, чем привод зоны 1. Приводы зоны 1 отличаются высокой степенью искробезопасности и эксплуатационной безопасностью в целом.

Подробную информацию об используемых сервоприводах
Вы найдете в отдельных технических паспортах:

Tensor nano+ Classic Line

ARIS Stellantriebe GmbH – Ваш опытный партнер. Уже много лет бренд ARIS ассоциируется с индивидуальными качественными решениями в области промышленного машиностроения:

- Инженерия окружающей среды
- Фармацевтическая промышленность
- Пищевая промышленность
- Отопительные системы
- Топочные устройства
- Городские коммунальные службы
- Энергетические установки

Приводы и арматура ARIS применяются для различных целей:

- Дозирующие насосы
- Промышленые горелки
- Вентиляционные установки и кондиционеры
- Котельные установки
- Линии нанесения лакокрасочного покрытия
- Жалюзи
- Промышленные печи
- Автоклавы

Не требуется взрывонепроницаемая оболочка для зоны 2/22, за счет этого - компактность и выгодная стоимость

"Минимальный вес облегчает сборку, а компактные габариты идеальны для тесных монтажных пространств."

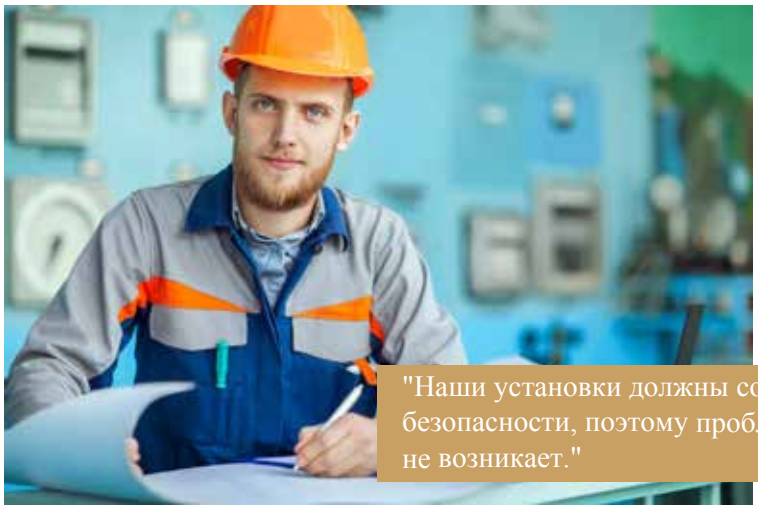

Эксплуатационная безопасность в зоне 1 за счет взрывонепроницаемой оболочки

"Наши установки должны соответствовать самым высоким стандартам безопасности, поэтому проблем со взрывобезопасными приводами ARIS не возникает."

Три типа приводов и их различные вариации предлагают множество сценариев использования.

"Взрывобезопасный Tensor Ex обеспечивает точную регулировку в чувствительной окружающей среде."

Спецификации

Взрывобезопасная зона 2/22

II 3G Ex ec IIC T4 Gc X (зона 2)

II 3D Ex tc IIIC T80°C Dc X (зона 22)
Температура окр. среды: –15 °C ≤ Ta ≤ 45 °C

- Компактный типоразмер (идентичен обычному приводу)
- Незначительное увеличение стоимости в сравнении с обычным приводом, однозначно выгоднее, чем привод со взрывонепроницаемой оболочкой
- Используется в зонах 2 или 22
- Габариты и технические данные аналогичны обычному приводу
- Высокая степень безопасности за счет поштуточного испытания на заводе изготовителе

Габариты Приводы

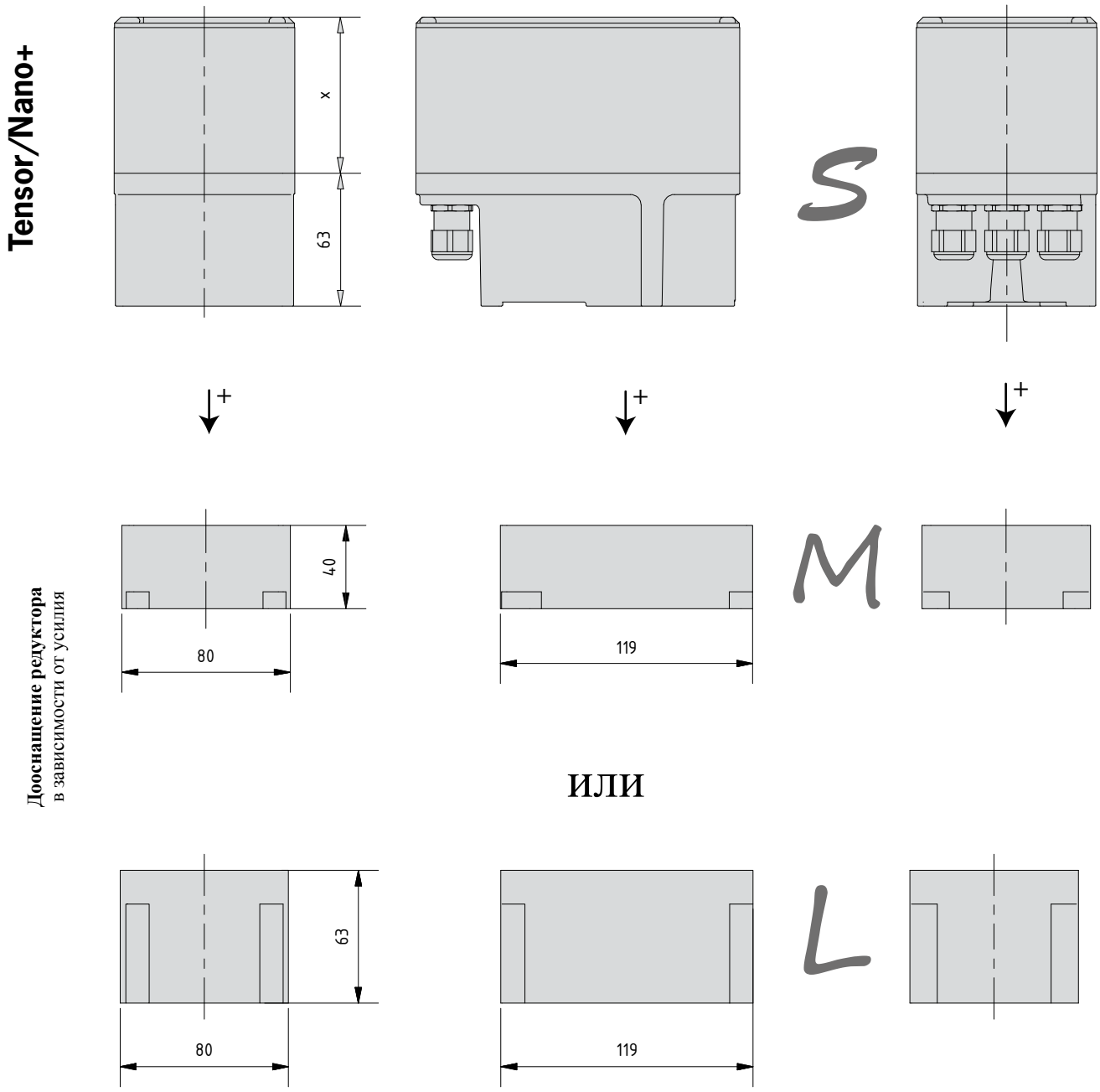

x (высота кожуха) в зависимости от оснащения

74-145 мм выходной вал: ISO-четырехгранник / поперечное отверстие / шпонка

Тип взрывобезопасный Tensor Ex

- Современная приводная техника позволяет точное регулирование частоты и момента вращения
- Удобная электронная настройка установочного хода, дополнительных выключателей и потенциометров
- Точные результаты регулирования
- Минимальное время ускорения и торможения
- Кривые разбега и торможения способствуют сохранению арматуры
- Отсутствуют пусковые конденсаторы
- Бесщеточная подача тока
- Постоянное управление двигателем; не работает при длительном напряжении, отсутствуют ложные движения при коротком замыкании
- Контроль напряжения надежно защищает от перенагрузки
- Вход постоянного/переменного тока повышает эксплуатационную гибкость и снижает затраты на складское хранение при возможности одновременного использования на различных территориях
- Широкий диапазон изменения наклона от 10° до свыше 100 оборотов позволяет многооборотное применение и пониженую передачу хода
- Корпус с порошковым покрытием

Технические данные

Двигатель	BLDC-двигатель
Усилие	макс. 120 Nm
Время срабатывания	0,8 с...210 с/90°
Установочный ход	10°...100 оборотов
Напряжение	85–265 V AC (опц. блок питания низковольтной сети 24 V DC)
Температура окр. среды	−15 °C...+45 °C
Класс защиты	IP 65
Длительность включения	100%
Дополнит. выключатели	2 или 4 бистабильных реле (опция)
Потенциометр	Электронный (опция)
Отключение хода	Электронное (износостойкое)
Техобслуживание	Постоянная смазка (не требует техобслуживания)
Управление	3-х точечное шаговое (опц. позиционер 12 bit, Bus, ...)

II 3G Ex ec IIC T4 Gc X (зона 2)

II 3D Ex tc IIIC T80°C Dc X (зона 22)

Температура окр. среды: –15 °C ≤ Ta ≤ 45 °C

Взрывобезопасные приводы

Тип Tensor S	*Момент вращ. [Nm]*	*Вр. срабат. [c/90°]*
05-02	5	2
05-03	5	3
05-06	5	6
05-15	5	15
05-30	5	30
05-60	5	60
10-03	10	3
10-06	10	6
10-15	10	15
10-30	10	30
10-60	10	60
15-03	15	3
15-06	15	6
15-15	15	15
15-30	15	30
15-60	15	60
20-06	20	6
20-10	20	10
20-15	20	15
20-30	20	30
20-60	20	60

Тип Tensor M	*Момент вращ. [Nm]*	*Вр. срабат. [c/90°]*
30-08	30	8
30-12	30	12
30-15	30	15
30-30	30	30
30-60	30	60
30-120	30	120
40-12	40	12
40-15	40	15
40-30	40	30
40-60	40	60
40-120	40	120
50-15	50	15
50-20	50	20
50-25	50	25
50-30	50	30
50-60	50	60
50-120	50	120
60-20	60	20
60-25	60	25
60-30	60	30
60-60	60	60
60-120	60	120

Тип Tensor L	*Момент вращ. [Nm]*	*Вр. срабат. [c/90°]*
80-25	80	25
80-30	80	30
80-45	80	45
80-60	80	60
80-90	80	90
80-120	80	120
80-150	80	150
80-210	80	210
100-25	100	25
100-30	100	30
100-45	100	45
100-60	100	60
100-90	100	90
100-120	100	120
100-150	100	150
100-210	100	210
120-42	120	42
120-60	120	60
120-90	120	90
120-120	120	120
120-150	120	150
120-210	120	210

Поскольку момент и число оборотов двигателя регулируются, то возможно использование быстроходных двигателей до 0,8с/90°. Другие значения по запросу.

Тип взрывобезопасный Nano+ Ex

Привод с синхронным двигателем

■ Установленные в синхронном двигателе постоянные магниты обеспечивают высокий удерживающий момент даже в обесточенном состоянии.
■ Частота вращения синхронного двигателя зависит только от частоты тока в сети. Тем самым гарантируется постоянное, независимое от нагрузки, время срабатывания.

Классическая система отключения с помощью контактного кулачка или микропереключателя

■ Для позиционирования и отключения не требуется постоянное питающее напряжение.
Приводы на все 100% совместимы по выводам с прежними сервоприводами ARIS. Поэтому данная серия как нельзя лучше подходит в качестве приводов-аналогов.
■ Настраиваемые без дополнительных инструментов контактные кулачки позволяют быструю и точную регулировку сервоприводов.

Два дополнительных вспомогательных выключателя хода для сигнализации промежуточных положений

■ В качестве опции могут быть установлены два дополнительных выключателя хода с нулевым потенциалом для сигнализации промежуточных положений.
■ Настройка осуществляется через регулируемые без дополнительных инструментов контактные кулачки, что обеспечивает быструю, без каких-либо осложнений, пусконаладку.
■ Различные формы контактных кулачков обеспечивают множество функциональных возможностей вспомогательных выключателей хода.

Саморегулируемые потенциометры

■ Опциональные потенциометры обеспечивают постоянный обратный сигнал об актуальной позиции привода.
■ Через интегрированную предохранительную фрикционную муфту после настройки концевых выключателей хода потенциометр автоматически настраивается на установочный ход.
■ Четыре варианта (90°C, 180°, 270° и 320°) обеспечивают использование всего диапазона потенциометра.

Технические данные

Двигатель	Синхронный, с защитой от короткого замыкания
Усилие	макс.120 Nm
Время срабатывания	0,8 с...210 с/90°
Установочный ход	до 320° / (30 до 40 Nm: 10°...150° / 50 до 60 Nm: 10°...100°)
Нпряжение	230 V AC (опц.115 V AC), 24 V AC/DC
Температура окр. среды	−15 °C...+45 °C
Класс защиты	IP 65
Длительн. включения	100%
Доп. выключатели	2 или 4 шт. (опция)
Потенциометр	Опция
Позиционер	В качестве опции установлен PMR-Nano
Отключение хода	Контактные кулачки/микропереключатели
Техобслуживание	Постоянная смазка (не требует техобслуживания)
Управление	3-х точечное шаговое

II 3G Ex ec IIC T4 Gc X (зона 2)

II 3D Ex tc IIIC T80°C Dc X (зона 22)

Температура окр. среды: –15 °C ≤ Ta ≤ 45 °C

Взрывобезопасные приводы

Тип Nano+ S	AC Момент вращ. [Nm]	AC Вр. срабат. [c/90°]	Тип Nano+ S DC	DC Момент вращ. [Nm]	DC Вр. срабат. [c/90°]
05-008	5	0,8 (0,7)	**DC 05-03**	5	3
05-03	5	3 (2,5)	**DC 05-06**	5	6
05-06	5	6 (5)	**DC 05-10**	5	10
05-15	5	15 (13)	**DC 05-15**	5	15
05-30	5	30 (25)	**DC 05-30**	5	30
05-60	5	60 (50)	**DC 05-45**	5	45
10-008	10	0,8 (0,7)	**DC 10-03**	10	3
10-03	10	3 (2,5)	**DC 10-06**	10	6
10-06	10	6 (5)	**DC 10-10**	10	10
10-15	10	15 (13)	**DC 10-15**	10	15
10-30	10	30 (25)	**DC 10-30**	10	30
10-60	10	60 (50)	**DC 10-45**	10	45
15-03	15	3 (2,5)	**DC 15-06**	15	6
15-06	15	6 (5)	**DC 15-10**	15	10
15-15	15	15 (13)	**DC 15-15**	15	15
15-30	15	30 (25)	**DC 15-30**	15	30
15-60	15	60 (50)	**DC 15-45**	15	45
20-02	20	1,5 (1,3)	**DC 20-06**	20	6
20-06	20	6 (5)	**DC 20-10**	20	10
20-15	20	15 (13)	**DC 20-15**	20	15
20-30	20	30 (25)	**DC 20-30**	20	30
20-60	20	60 (50)	**DC 20-45**	20	45

Тип Nano+ M	AC Момент вращ. [Nm]	AC Вр. срабат. [c/90°]	Тип Nano+ M DC	DC Момент вращ. [Nm]	DC Вр.срабат. [c/90°]
25-03	30	3 (2,5)	**DC 30-07**	30	7
30-08	30	8 (7)	**DC 30-10**	30	10
30-12	30	12 (10)	**DC 30-15**	30	15
30-30	30	30 (25)	**DC 30-30**	30	30
30-60	30	60 (50)	**DC 30-60**	30	60
30-120	30	120 (100)	**DC 30-100**	30	100
40-03	40	3 (2,5)	**DC 40-10**	40	10
40-12	40	12 (10)	**DC 40-15**	40	15
40-30	40	30 (25)	**DC 40-30**	40	30
40-60	40	60 (50)	**DC 40-60**	40	60
40-120	40	120 (100)	**DC 40-100**	40	100
50-12	50	12 (10)	**DC 50-20**	50	20
50-20	50	20 (17)	**DC 50-30**	50	30
50-50	50	50 (42)	**DC 50-60**	50	60
50-90	50	90 (75)	**DC 50-100**	50	100
50-180	50	180 (150)	**DC 60-20**	60	20
60-05	60	5 (4,2)	**DC 60-30**	60	30
60-20	60	20 (17)	**DC 60-60**	60	60
60-50	60	50 (42)	**DC 60-100**	60	100
60-90	60	90 (75)			
60-180	60	180 (150)			

Тип Nano+ L	AC Момент вращ. [Nm]	AC Вр.срабат. [c/90°]	Тип Nano+ L DC	DC Момент вращ. [Nm]	DC Вр. срабат. [c/90°]
70-06	70	6 (5)	**DC 80-25**	80	25
80-10	80	10 (8)	**DC 80-30**	80	30
80-15	80	15 (13)	**DC 80-45**	80	45
80-25	80	25 (21)	**DC 80-60**	80	60
80-45	80	45 (38)	**DC 100-30**	100	30
80-60	80	60 (50)	**DC 100-45**	100	45
80-80	80	80 (67)	**DC 100-60**	100	60
80-210	80	210 (175)	**DC 100-70**	100	70
100-10	100	10 (8)	**DC 120-30**	120	30
100-15	100	15 (13)	**DC 120-40**	120	40
100-25	100	25 (21)	**DC 120-45**	120	45
100-40	100	40 (33)	**DC 120-60**	120	60
100-80	100	80 (67)	**DC 120-70**	120	70
100-210	100	210 (175)			
120-10	120	10 (8)			
120-15	120	15 (13)			
120-25	120	25 (21)			
120-40	120	40 (33)			
120-80	120	80 (67)			
120-110	120	110 (92)			
120-210	120	210 (175)			

Спецификации

Зона взрывобезопасности 1

Ex II 2G Ex d IIC T6 Gb

- Пригоден для зоны 1 и 2
- Класс устройств 2G и 3G
- Взрывонепроницаемая оболочка „d“
- Используется для газов с повышенной пробивной способностью „C“
- Макс. температурный класс T6
- Для газов с температурой воспламенения от > 85 °C

Фланц. соединение	ISO F05 и ARIS 65x50
Температура окр. среды	–20 °C...+60 °C
Кабельный ввод	1x M20x1,5 или 1x M20x1,5 + 1x M16x1,5
Корпус	Алюминий (окрашен), нижняя часть - сталь
Класс взрывозащиты	Ex II 2G Ex d IIC T6 Gb
Класс защиты	IP65

Габариты взрывобезопасных приводов

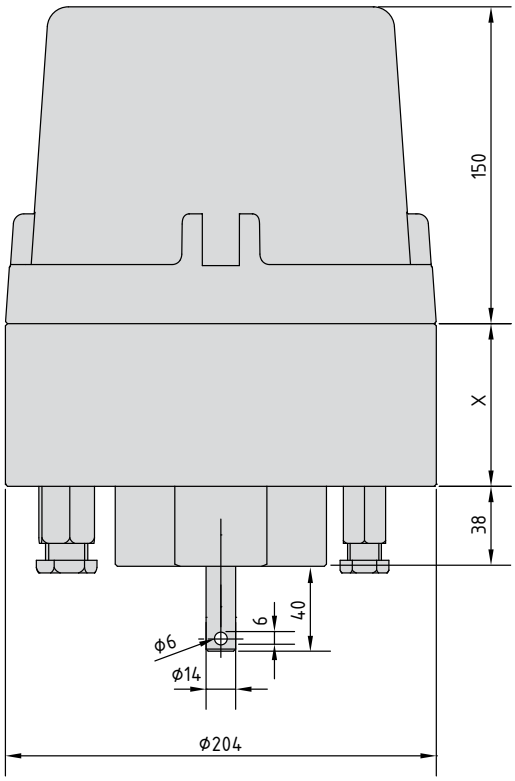

X=увеличение кожуха
0 / 77 / 98 мм

Опция
Шпонка

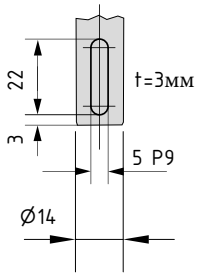

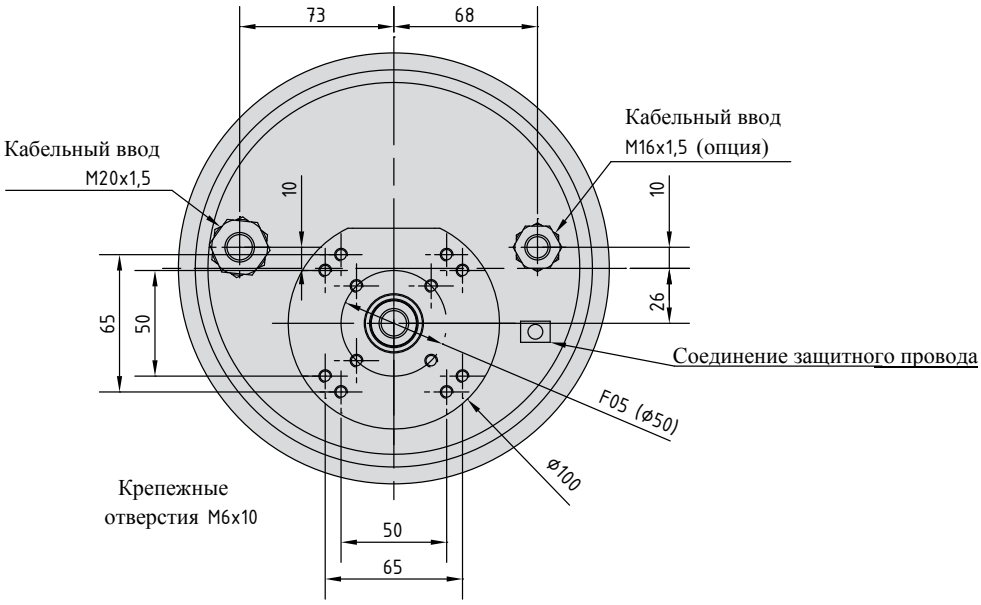

Тип взрывобезопасный Tensor Ex

- Современная приводная техника позволяет точное регулирование частоты и момента вращения
- Удобная электронная настройка установочного хода, дополнительных выключателей и потенциометров
- Точные результаты регулирования
- Минимальное время ускорения и торможения
- Кривые разбега и торможения способствуют сохранению арматуры
- Отсутствуют пусковые конденсаторы
- Бесщеточная подача тока
- Постоянное управление двигателем; не работает при длительном напряжении, отсутствуют ложные движения при коротком замыкании
- Контроль напряжения надежно защищает от перенагрузки
- Вход постоянного/переменного тока повышает эксплуатационную гибкость и снижает затраты на складское хранение при возможности одновременного использования на различных территориях.
- Широкий диапазон изменения наклона от 10° до свыше 100 оборотов позволяет многооборотное применение и пониженую передачу хода
- Корпус с порошковым покрытием

Технические данные

Двигатель	BLDC-двигатель
Усилие	макс. 120 Nm
Время срабатывания	2 с...210 с/90°
Установочный ход	10°...100 оборотов
Напряжение	85–265 V AC (опц. блок питания низковольтной сети 24 V DC)
Температура окр. среды	–20 °C...+60 °C
Класс взрывозащиты	Ex II 2G Ex d IIC T6 Gb
Класс защиты	IP 65
Длительность включения	100%
Доп. выключатели	2 или 4 бистабильных реле (опция)
Потенциометр	Электронный (опция)
Отключение хода	Электронное (износостойкое)
Техобслуживание	Постоянная смазка (не требует техобслуживания)
Управление	3-х точечное шаговое (опц. позиционер 12 bit, Bus, ...)

Взрывобезопасные приводы

Тип	*Момент вращ. [Nm]*	*Вр. срабат. [c/90°]*
Tensor 05-02	5	2
Tensor 05-03	5	3
Tensor 05-06	5	6
Tensor 05-15	5	15
Tensor 05-30	5	30
Tensor 05-60	5	60
Tensor 10-03	10	3
Tensor 10-06	10	6
Tensor 10-15	10	15
Tensor 10-30	10	30
Tensor 10-60	10	60
Tensor 15-03	15	3
Tensor 15-06	15	6
Tensor 15-15	15	15
Tensor 15-30	15	30
Tensor 15-60	15	60
Tensor 20-06	20	6
Tensor 20-10	20	10
Tensor 20-15	20	15
Tensor 20-30	20	30
Tensor 20-60	20	60

Тип	*Момент вращ. [Nm]*	*Вр. срабат. [c/90°]*
Tensor 30-08	30	8
Tensor 30-12	30	12
Tensor 30-15	30	15
Tensor 30-30	30	30
Tensor 30-60	30	60
Tensor 30-120	30	120
Tensor 40-12	40	12
Tensor 40-15	40	15
Tensor 40-30	40	30
Tensor 40-60	40	60
Tensor 40-120	40	120
Tensor 50-15	50	15
Tensor 50-20	50	20
Tensor 50-25	50	25
Tensor 50-30	50	30
Tensor 50-60	50	60
Tensor 50-120	50	120
Tensor 60-20	60	20
Tensor 60-25	60	25
Tensor 60-30	60	30
Tensor 60-60	60	60
Tensor 60-120	60	120

Тип	*Момент вращ. [Nm]*	*Вр. срабат. [c/90°]*
Tensor 80-25	80	25
Tensor 80-30	80	30
Tensor 80-45	80	45
Tensor 80-60	80	60
Tensor 80-90	80	90
Tensor 80-120	80	120
Tensor 80-150	80	150
Tensor 80-210	80	210
Tensor 100-25	100	25
Tensor 100-30	100	30
Tensor 100-45	100	45
Tensor 100-60	100	60
Tensor 100-90	100	90
Tensor 100-120	100	120
Tensor 100-150	100	150
Tensor 100-210	100	210
Tensor 120-42	120	42
Tensor 120-60	120	60
Tensor 120-90	120	90
Tensor 120-120	120	120
Tensor 120-150	120	150
Tensor 120-210	120	210

Поскольку момент и число оборотов двигателя регулируются, то возможно использование быстроходных двигателей до 0,8с/90°. Другие значения по запросу.

Тип взрывоопасный Nano+ Ex

Привод с синхронным двигателем

- Установленные в синхронном двигателе постоянные магниты обеспечивают высокий удерживающий момент даже в обесточенном состоянии
- Частота вращения синхронного двигателя зависит только от частоты тока в сети. Тем самым гарантируется постоянное, независимое от нагрузки, время срабатывания

Классическая система отключения с помощью контактного кулачка или микропереключателя

- Для позиционирования и отключения не требуется постоянное питающее напряжение. Приводы на все 100% совместимы по выводам с прежними сервоприводами ARIS. Поэтому данная серия как нельзя лучше подходит в качестве приводов-аналогов.
- Настраиваемые без дополнительных инструментов контактные кулачки позволяют быструю и точную регулировку сервоприводов.

Два дополнительных вспомогательных выключателя хода для сигнализации промежуточных положений

- В качестве опции могут быть установлены два дополнительных выключателя хода с нулевым потенциалом для сигнализации промежуточных положений.
- Настройка осуществляется через регулируемые без дополнительных инструментов контактные кулачки, что обеспечивает быструю, без каких-либо осложнений, пусконаладку.
- Различные формы контактных кулачков обеспечивают множество функциональных возможностей вспомогательных выключателей хода.

Саморегулируемые потенциометры

- Опциональные потенциометры обеспечивают постоянный обратный сигнал об актуальной позиции привода.
- Через интегрированную предохранительную фрикционную муфту после настройки концевых выключателей хода потенциометр автоматически настраивается на установочный ход.
- Четыре варианта (90°C, 180°, 270° и 320°) обеспечивают использование всего диапазона потенциометра.

Технические данные

Двигатель	Синхронный с защитой от короткого замыкания
Усилие	макс. 120 Nm
Время срабатывания	0,8 с...210 с/90°
Установочный ход	до 320° / мультиоборотность по запросу (30 до 40 Nm: 10°...150° / 50 до 60 Nm: 10°...100°)
Напряжение	230 V AC (опц. 115 V AC), 24 V AC/DC
Температура окр. среды	–20 °C...+60 °C
Класс взрывозащиты	Ex II 2G Ex d IIC T6 Gb
Класс защиты	IP 65
Длительность включения	100%
Доп. выключатели	2 или 4 шт.(опция)
Потенциометр	опция
Позиционер	В качестве опции установлен PMR-Nano
Отключение хода	Контактные кулачки/микропереключатели
Техобслуживание	Постоянная смазка (не требует техобслуживания)
Управление	3-х точечное шаговое

Взрывобезопасные приводы

Тип Nano+	AC Момент вращ. [Nm]	AC Вр. срабат. [c/90°]	Тип Nano+ DC	DC Момент вращ. [Nm]	DC Вр. срабат. [c/90°]
05-008	5	0,8 (0,7)	**DC 05-03**	5	3
05-03	5	3 (2,5)	**DC 05-06**	5	6
05-06	5	6 (5)	**DC 05-10**	5	10
05-15	5	15 (13)	**DC 05-15**	5	15
05-30	5	30 (25)	**DC 05-30**	5	30
05-60	5	60 (50)	**DC 05-45**	5	45
10-008	10	0,8 (0,7)	**DC 10-03**	10	3
10-03	10	3 (2,5)	**DC 10-06**	10	6
10-06	10	6 (5)	**DC 10-10**	10	10
10-15	10	15 (13)	**DC 10-15**	10	15
10-30	10	30 (25)	**DC 10-30**	10	30
10-60	10	60 (50)	**DC 10-45**	10	45
15-03	15	3 (2,5)	**DC 15-06**	15	6
15-06	15	6 (5)	**DC 15-10**	15	10
15-15	15	15 (13)	**DC 15-15**	15	15
15-30	15	30 (25)	**DC 15-30**	15	30
15-60	15	60 (50)	**DC 15-45**	15	45
20-02	20	1,5 (1,3)	**DC 20-06**	20	6
20-06	20	6 (5)	**DC 20-10**	20	10
20-15	20	15 (13)	**DC 20-15**	20	15
20-30	20	30 (25)	**DC 20-30**	20	30
20-60	20	60 (50)	**DC 20-45**	20	45

Тип Nano+	AC Момент вращ. [Nm]	AC Вр. срабат. [c/90°]	Тип Nano+ DC	DC Момент вращ. [Nm]	DC Вр. срабат. [c/90°]
25-03	30	3 (2,5)	**DC 30-07**	30	7
30-08	30	8 (7)	**DC 30-10**	30	10
30-12	30	12 (10)	**DC 30-15**	30	15
30-30	30	30 (25)	**DC 30-30**	30	30
30-60	30	60 (50)	**DC 30-60**	30	60
30-120	30	120 (100)	**DC 30-100**	30	100
40-03	40	3 (2,5)	**DC 40-10**	40	10
40-12	40	12 (10)	**DC 40-15**	40	15
40-30	40	30 (25)	**DC 40-30**	40	30
40-60	40	60 (50)	**DC 40-60**	40	60
40-120	40	120 (100)	**DC 40-100**	40	100
50-12	50	12 (10)	**DC 50-20**	50	20
50-20	50	20 (17)	**DC 50-30**	50	30
50-50	50	50 (42)	**DC 50-60**	50	60
50-90	50	90 (75)	**DC 50-100**	50	100
50-180	50	180 (150)	**DC 60-20**	60	20
60-05	60	5 (4,2)	**DC 60-30**	60	30
60-20	60	20 (17)	**DC 60-60**	60	60
60-50	60	50 (42)	**DC 60-100**	60	100
60-90	60	90 (75)			
60-180	60	180 (150)			

Тип Nano+	AC Момент вращ. [Nm]	AC Вр. срабат. [c/90°]	Тип Nano+ DC	DC Момент-вращ. [Nm]	DC Вр. срабат. [c/90°]
80-25	80	25 (21)	**DC 80-25**	80	25
80-45	80	45 (38)	**DC 80-30**	80	30
80-60	80	60 (50)	**DC 80-45**	80	45
80-80	80	80 (67)	**DC 80-60**	80	60
80-210	80	210 (175)	**DC 100-30**	100	30
100-40	100	40 (33)	**DC 100-45**	100	45
100-80	100	80 (67)	**DC 100-60**	100	60
100-210	100	210 (175)	**DC 100-70**	100	70
120-40	120	40 (33)	**DC 120-30**	120	30
120-80	120	80 (67)	**DC 120-40**	120	40
120-110	120	110 (92)	**DC 120-45**	120	45
120-210	120	210 (175)	**DC 120-60**	120	60
			DC 120-70	120	70

Взрывобезопасные приводы

Тип CL Ex

- Универсальное прочное исполнение
- Бессменная смазка
- Монтируемый в любом положении
- Синхронный двигатель с защитой от короткого замыкания
- Высокий момент самоблокировки
- Точно настраиваемые регулируемые контакные кулачки
- Многочисленные опции, напр., доп. выключатели, потенциометры, сигнализаторы положения, позиционеры, отключение при перегрузке с сигналом об ошибке
- К заказу доступны различные исполнения валов и крепежных отверстий
- Различные комплектующие и аксессуары
- В качестве опции встроена карта регулятора MR-CL
- На 100% совместим с прежними сервоприводами ARIS

Технические данные

Усилие	макс. 40 Nm
Время срабатывания	0,6 с...120 с/90° (независимо от напряжения при AC)
Установочный ход	10°...320°, настраивается бесступенчато (опц. до 250 оборотов)
Напряжение	230 V AC, 50/60 Гц (опц.24/115 V AC, 400 V DS, 12/24 V DC)
Температура окр. среды	–20 °C...+60 °C
Класс взрывозащиты	Ex II 2G Ex d IIC T6 Gb
Класс защиты	IP 65
Длительность включения	100%

Взрывобезопасные приводы

Тип CL Ex...	*Момент вращения [Nm]*	*Время срабатывания [c/90°]*	*Напряжение*
02-05	2	5	230 V AC
06-15	6	15	
12-30	12	30	
15-60	15	60	
25-60	25	60	
30-120	30	120	
40-120	40	120	
02-01	2	1	230 V AC
07-03	7	3	
12-05	12	5	
35-15	35	15	
40-30	40	30	
40-60	40	60	
04-01	4	0,8	230 V AC
08-02	8	1,4	
14-03	14	2,7	
20-04	20	4	
35-07	35	7	
40-15	40	15	
08-01	8	0,8	230 V AC
14-02	14	1,4	
25-03	25	2,7	
40-04	40	4	
40-07	40	7	

Тип CL Ex DC	*Момент вращения [Nm]*	*Время срабатывания [c/90°]*	*Напряжение*
02-03	2	3	24 V DC
04-06	4	6	
08-12	8	12	
16-24	16	24	
30-50	30	50	
04-02	4	2	24 V DC
07-03	7	3	
15-06	15	6	
30-12	30	12	
40-24	40	24	
03-00	3	0,6	24 V DC
06-01	6	1,2	
10-02	10	2	
20-03	20	3	
40-06	40	6	
05-00	5	0,6	24 V DC
09-01	9	1,2	
14-02	14	2	
24-03	24	3	
18-01	18	1,2	24 V DC
28-02	28	1,8	
40-03	40	3	

Linearis Ex для зоны 1

Рабочий механизм клапана для взрывобезопасных зон

Ex II 2G Ex d IIC T6 Gb

- Используется в зонах 1, 2 и 22
- Класс приборов 2G и 3G
- Взрывонепроницаемая оболочка „d“
- Используется для газов с повыш. пробивной способностью „C“
- Макс. температурный класс T6
- Для газов с темп. воспламенения от > 85 °C
- Шатун из нержавеющей стали
- Электропроводящие подшипники скольжения

Температура окр. среды	-20 °C...+60 °C
Кабельный ввод	1x M20x1,5 или 1x M20x1,5 + 1x M16x1,5
Корпус	Алюминий (окрашен), нижняя часть -сталь
Класс взрывозащиты	Ex II 2G Ex d IIC T6 Gb
Класс защиты	IP65

Linearis Ex для зон 2/22

3G Ex ec IIC T4 Gc X (зона 2)

II 3D Ex tc IIIC T80°C Dc X (зона 22)
Температура окр. среды: –15 °C ≤ Ta ≤ 45 °C

- Компактное исполнение (габариты и технические данные аналогичны обычному приводу N+)
- Незначительное увеличение стоимости в сравнении с обычным приводом, однозначно выгоднее, чем привод со взрывонепроницаемой оболочкой
- Используется в зонах 2 или 22
- Шатун из нержавеющей стали
- Электропроводящие подшипники скольжения
- Высокая степень безопасности за счет поштуточного испытания на заводе изготовителе

ARIS восполняет пробелы

Вы столкнулись с проблемой и находитесь в поиске новых альтернативных решений?

Наша фирма отличается 40-летним бесценным опытом и профессионализмом. За счет вновь созданных ресурсов наш конструкторский отдел уже несколько лет находится в центральном офисе ARIS в г.Тройсдорф/Германия. Здесь мы разрабатываем и производим электрические сервоприводы, которые отвечают всем современным технологиям. Приводы фирмы ARIS создаются в тесном сотрудничестве конструкторов, механиков, отдела продаж и заказчика. Таким образом, мы в одном месте создаем продукт, отвечающий требованиям рынка, и доводим его до передачи в серийное производство. Кроме стандартных продуктов мы можем воплотить в жизнь индивидуальные решения отдельного заказчика, а также реализовать специальные сервоприводы в качестве оригинального комплектного оборудования.

Обратитесь в ARIS - Вашему специалисту в области современных приводных технологий «Сделано в Германии».

ARIS Stellantriebe GmbH

Роттер Фитрифт 9
D-53842 Тройсдорф

Тел.: + 49 2241 25186-0
Факс: +49 2241 25186-99

aris@stellantriebe.de
www.stellantriebe.de