ARIS

Сервоприводы

nano

Электрический поворотный привод

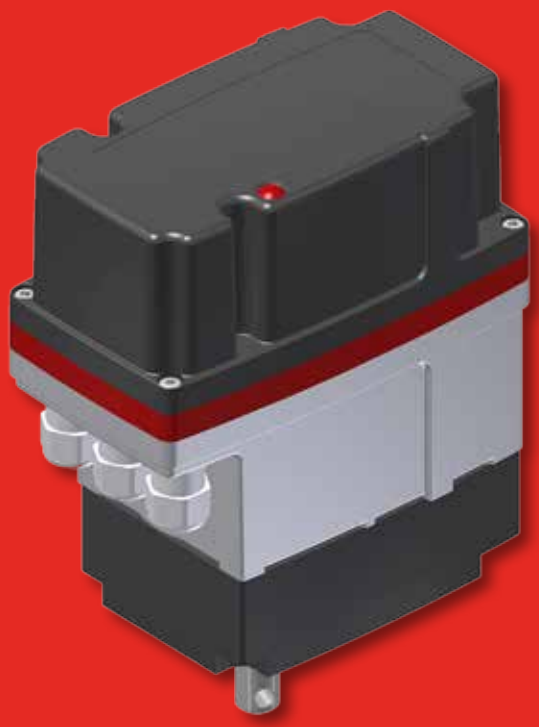

nano

Приведение в движение с помощью синхронного двигателя (AC) или двигателя постоянного тока (DC).

- Установленные в синхронном двигателе постоянные магниты обеспечивают высокий удерживающий момент даже в состоянии без напряжения (AC).
- Частота вращения синхронного двигателя зависит только от частоты тока в сети. Тем самым гарантируется постоянное, независимое от нагрузки время срабатывания (AC).

Классическая система отключения с помощью контактного кулачка или микропереключателя

- Для позиционирования и отключения не требуется постоянное питающее напряжение. Приводы на все 100% совместимы по выводам с сервоприводами ARIS, которые продавали до 2014г. Поэтому данная серия как нельзя лучше подходит в качестве приводов-аналогов.
- Настраиваемые без дополнительных инструментов алюминиевые контактные кулачки позволяют быструю и точную регулировку сервоприводов.

Механика

- Прочный алюминиевый корпус позволяет использование в неблагоприятных промышленных условиях, обеспечивает высокую безопасность эксплуатации.
- Ударопрочный защитный кожух привода надежно защищает все функциональные элементы и обеспечивает оптимальный уровень изоляции электрических компонентов, высокую безопасность эксплуатации.
- Невыпадающие болты кожуха обеспечивают его быструю и простую установку и крепление.
- Многообразие крепежных отверстий, включая ISO 5111, обеспечивает простую адаптацию практически к любой арматуре, без использования дорогостоящих консолей.
- Компактное исполнение позволяет использовать привод даже при очень скромных габаритных условиях.
- Кратчайшие сроки поставки особых модифицированных конструкций за счет системы сменных валов.

Саморегулируемые потенциометры

- Опциональные потенциометры обеспечивают постоянный обратный сигнал об актуальной позиции привода.
- Через интегрированную предохранительную фрикционную муфту после настройки конечных выключателей хода потенциометр автоматически настраивается на установочный ход.
- Различные варианты обеспечивают использование всего диапазона потенциометра: Nano S 90°/180°/320°, Nano M 30...40 Nm 10°...150°, Nano M 50...60 Nm 10°...100°.

ОПЦИИ

Формы кулачка

- 330° / 180°

Механический указатель позиции

- Свободно настраиваемый

Комплект разъемов (опция)

- 3x кабельных ввода M16x1,5 (IP65)

Опции

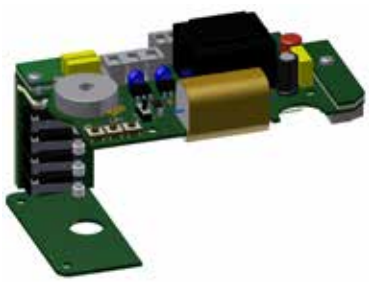

PMR-Nano (AC)

- Питание: 230 V ±10%, 50/60 Гц
  Возможно специальное напряжение /частоты
- Зад. значение - Вход 0 (4) до 20 мА (DC), опция 0 (2) до 10 В
  Полное сопротивление нагрузки 250 Ω, Защита от перегрузки 25 мА Защита от инверсии полярности до -25 мА
  Разрешение 10 bit
- Зад. значение - Выход Жесткие пределы: 0 или4-20 мА (Опци 0 или 2-10 В) Выход тока, Полное сопротивление нагрузки макс. 500 Ω
  Разрешение 10 bit

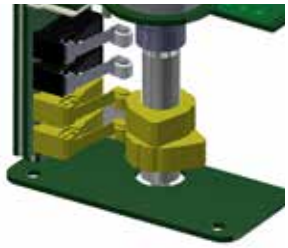

Два дополнительных вспомогательных выключателя хода

- Настройка осуществляется через регулируемые без дополнительных инструментов контактные кулачки
- Различные формы контактных кулачков обеспечивают множество функциональных возможностей вспомогательных выключателей хода.

Сервисные выключатели (стандарт при DC)

- Ручной/Автоматический режимы
- Левый/ правый ход
- Встроен в привод

Выход тока (дополнительная плата)

- Обратный сигнал позиции

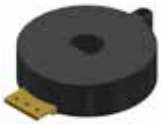

Потенциометр

- 1 kΩ/10 kΩ
- Разерешение: Nano S 90°/180°/320°, Nano M 30...40 Nm 10°...150°, Nano M 50...60 Nm 10°...100°

Параллельные реле / Однопроводная система управления (AC)

- Реле переменного тока
- Полностью соединенный
- Рабочее напряжение = напряжение двигателя
- Параллельное соединение нескольких приводов

Обогрев

- Для обогрева внешней полости привода во избежание образования конденсата

nano S

Типы

Тип	AC Момент вращения [Nm]	AC Время срабат. [c/90°]	Тип	DC Момент вращения [Nm]	DC Время срабат. [c/90°]
Nano S 05-03	5	3	**Nano S-DC 05-03**	5	3
Nano S 05-06	5	6	**Nano S-DC 05-06**	5	6
			Nano S-DC 05-10	5	10
Nano S 05-15	5	15	**Nano S-DC 05-15**	5	15
Nano S 05-30	5	30	**Nano S-DC 05-30**	5	30
			Nano S-DC 05-45	5	45
Nano S 05-60	5	60			
Nano S 10-03	10	3	**Nano S-DC 10-03**	10	3
Nano S 10-06	10	6	**Nano S-DC 10-06**	10	6
			Nano S-DC 10-10	10	10
Nano S 10-15	10	15	**Nano S-DC 10-15**	10	15
Nano S 10-30	10	30	**Nano S-DC 10-30**	10	30
			Nano S-DC 10-45	10	45
Nano S 10-60	10	60			
Nano S 15-06	15	6	**Nano S-DC 15-06**	15	6
			Nano S-DC 15-10	15	10
Nano S 15-15	15	15	**Nano S-DC 15-15**	15	15
Nano S 15-30	15	30	**Nano S-DC 15-30**	15	30
			Nano S-DC 15-45	15	45
Nano S 15-60	15	60			
Nano S 20-06	20	6	**Nano S-DC 20-06**	20	6
			Nano S-DC 20-10	20	10
Nano S 20-15	20	15	**Nano S-DC 20-15**	20	15
Nano S 20-30	20	30	**Nano S-DC 20-30**	20	30
			Nano S-DC 20-45	20	45
Nano S 20-60	20	60			

Другие значения по запросу.

Технические данные	AC	DC
Двигатель	Синхр. двигатель, с защит. от коротк. замыкания	Щеточный двигатель переменного тока
Класс защиты	IP 65 (опц. IP 66)	
Температура окр. среды	-15 °C...+60 °C/опц. -40 °C...+80 °C (с PMR: 0 °C...+60 °C)	
Корпус	Литой под давлением алюминиевый (EN AC-44200) необработ.	
Редуктор	Металл	
Кожух	Пластик (поликарбонат)	
Ведомый вал	1.4021	
Указатель положения	опция	
Питающее напряжение	230 V AC (опц. 115 V AC/24 V AC)	24 V DC ±20%
Доп. выключатели	2 шт. (опция)	
Потенциометр	опция	
Установочный ход	10°...330°	
Длительность переключения	100%	
Разъем	3 кабельных ввода M16x1,5	
Отключение хода	Контактн. кулачки/микропереключатели	
Техобслуживание	Непрерывная смазка (не требует техобслуживания)	
Управление	3-х точечное шаговое	2-х проводниковая техника

Габариты
Nano S

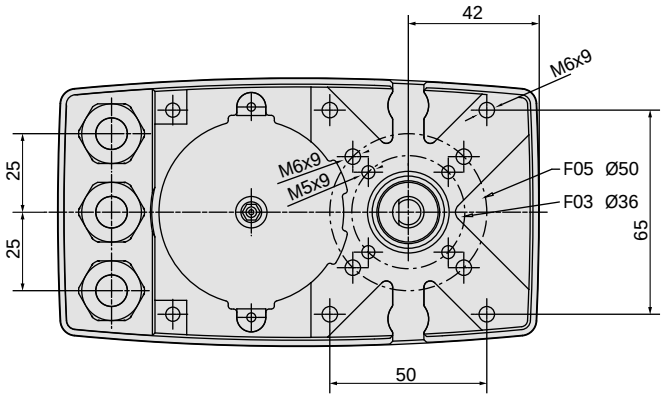

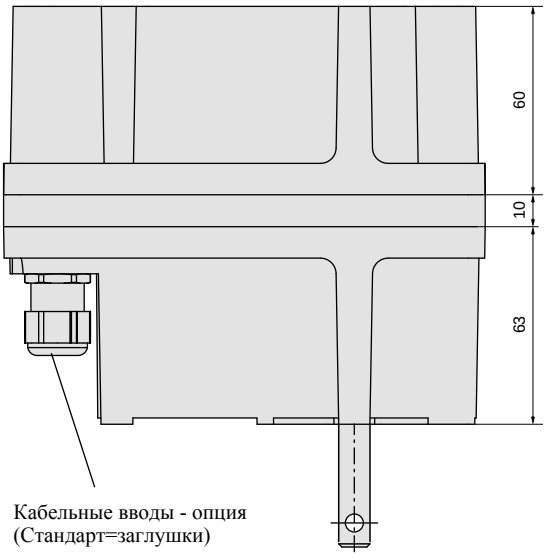

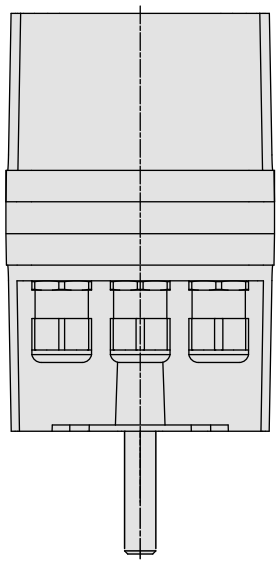

Круглый вал
с поперечным отверстие
(стандарт)

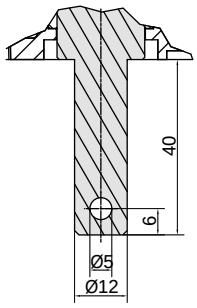

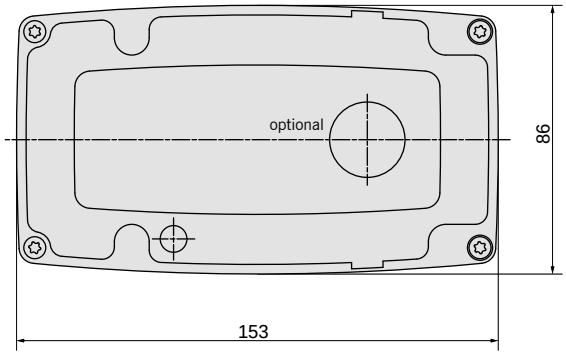

ISO-вал
Внутр. четырехгранник
(опция)

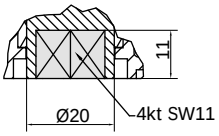

D-вал
(опция)

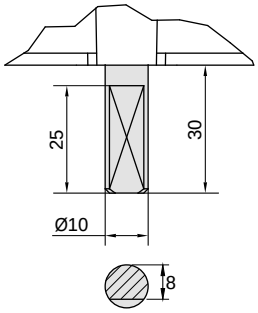

Округл. вал
со шпоночным пазом
(опция)

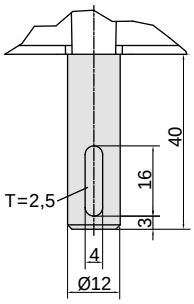

nano M

Типы

Тип	AC Момент вращения [Nm]	AC Время срабат. [c/90°]	Тип	DC Момент вращения [Nm]	DC Время срабат. [c/90°]
Nano M 30-06	30	6			
			Nano M-DC 30-07	30	6
			Nano M-DC 30-10	30	10
Nano M 30-12	30	12			
			Nano M-DC 30-15	30	15
Nano M 30-30	30	30	**Nano M-DC 30-30**	30	30
Nano M 30-60	30	60	**Nano M-DC 30-60**	30	60
			Nano M-DC 30-100	30	100
Nano M 30-120	30	120			
Nano M 40-09*	40	9			
			Nano M-DC 40-10	40	10
Nano M 40-12	40	12			
			Nano M-DC 40-15	40	15
Nano M 40-30	40	30	**Nano M-DC 40-30**	40	30
Nano M 40-60	40	60	**Nano M-DC 40-60**	40	60
			Nano M-DC 40-100	40	100
Nano M 40-120	40	120			
Nano M 50-20	50	20	**Nano M-DC 50-20**	50	20
			Nano M-DC 50-30	50	30
Nano M 50-50	50	50			
			Nano M-DC 50-60	50	60
Nano M 50-90	50	90			
			Nano M-DC 50-100	50	100
Nano M 50-180	50	180			
Nano M 60-20	60	20	**Nano M-DC 60-20**	60	20
			Nano M-DC 60-30	60	30
Nano M 60-50	60	50			
			Nano M-DC 60-60	60	60
Nano M 60-90	60	90			
			Nano M-DC 60-100	60	100
Nano M 60-180	60	180			

Другие значения по запросу

*** Установ. ход 10°...100°**

Технические данные

	AC	DC
Двигатель	Синхр. двигатель, с защит. от коротк. замыкания	Щеточный двигатель переменного тока
Класс защиты	IP 65 (опц. IP 66)	
Температура окр. среды	–15 °C...+60 °C/опц. -40 °C...+80 °C (с PMR: 0 °C...+60 °C)	
Корпус	Литой под давлением алюминиевый (EN AC-44200) необработ. / Доп. ступень из анодир. алюмин.	
Редуктор	Металл	
Кожух	Пластик (поликарбонат)	
Ведомый вал	1.4021	
Указатель положения	Опция	
Пит. напряжение	230 V AC (опц. 115 V AC/24 V AC)	24 V DC ±20%
Доп. выключатели	2 шт. (опция)	
Потенциометр	опция	
Установочный ход	30 до 40 Nm: 10°...150° / 50 до 60 Nm: 10°...100°	
Продолжит. переключения	100%	
Разъем	3 кабельных ввода M16x1,5	
Отключение хода	Контактн. кулачки/микропереключатели	
Техобслуживание	Непрерывная смазка (не требует техобслуживания)	
Управление	3-х точечное шаговое	2-х проводниковая техника

Габариты
Nano M

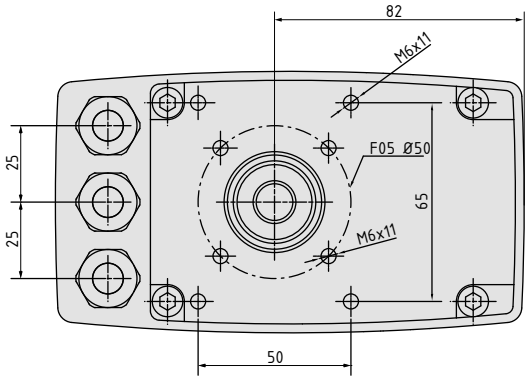

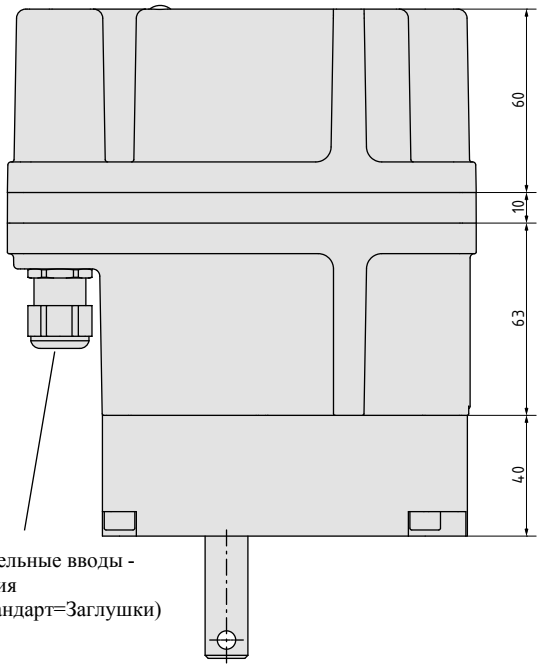

Кабельные вводы - опция
(Стандарт=Заглушки)

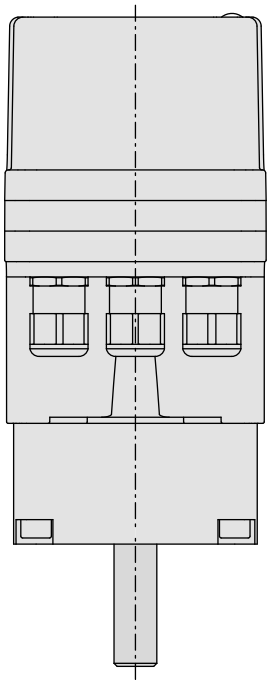

Круглый вал
с поперечным отверстием
(стандарт)

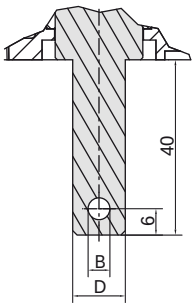

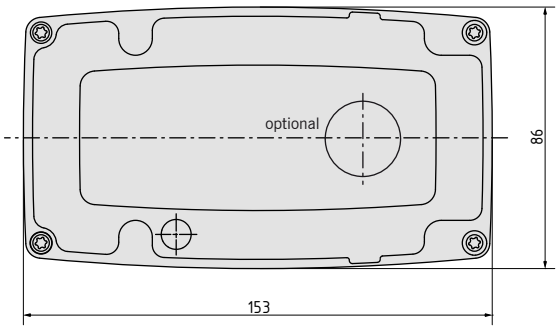

ISO-вал
Внутр. четырехгранник
(опция)

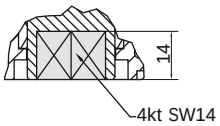

Круглый вал
со шпоночным пазом
(опция)

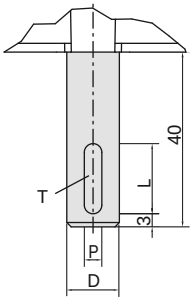

Тип	D	B	L	P	T
30 до 40 Nm	12	5	16	4	2,5
50 до 60 Nm	14	6	22	5	3

AC

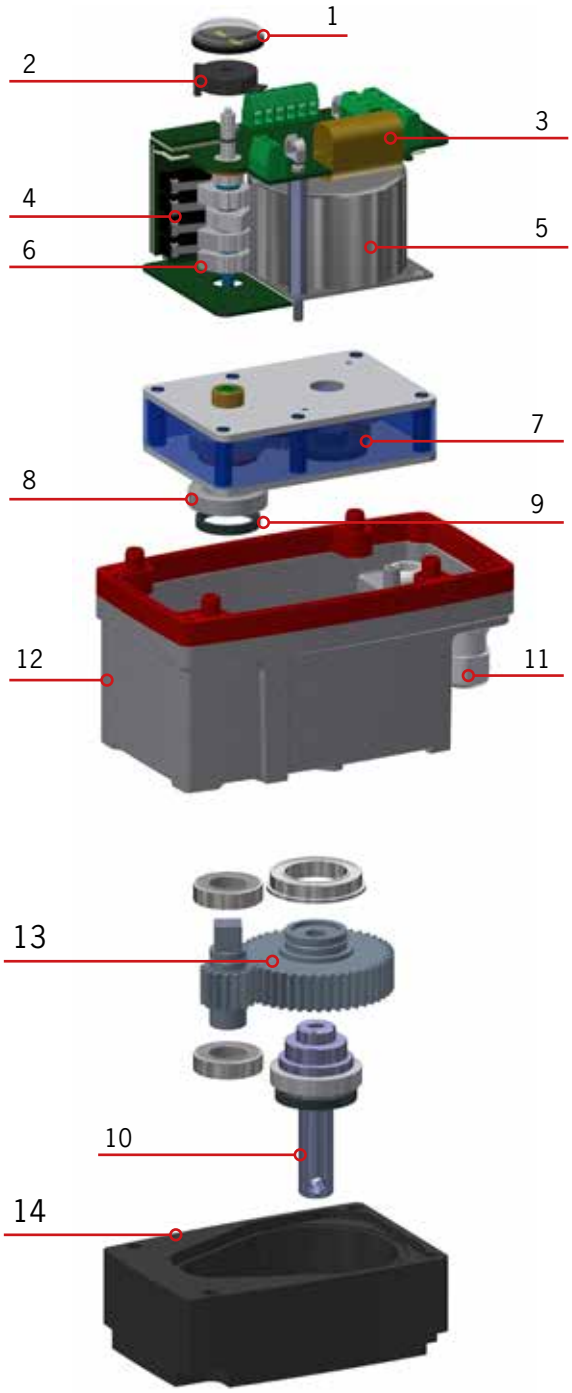

DC

nano S

nano M

с дополнительной передачей

1	Указатель положения (опция)	8	Шариковый подшипник
2	Потенциометр с полым валом	9	Уплотнение вала (опция)
3	Конденсатор двигателя	10	Ведомый вал (также и у Nano S)
4	Конечный выключатель	11	Кабельный ввод (опция)
5	Синхронный двигатель / Двигатель пост. тока	12	Литой под давлением алюминиевый корпус
6	Алюминиевые контактные кулачки	13	Ступень редуктора
7	Промежуточный редуктор	14	Корпус редуктора основания

Представительство ARIS Stellantriebe GmbH на территории СНГ •
Москва, Кутузовский проспект, 33 • Телефон +7 926 3847011 •
volkov@ru.stellantriebe.de

ARIS Stellantriebe GmbH - Rotter Viehtrift 9 - 53842 Troisdorf
Возможны технические изменения